שוחות ביוב מרובעת מבטון, כולל זיבורי גומי לצנרת

פרט מס' 43

פרט כללי - כולל זיבורי גומי לצנרת

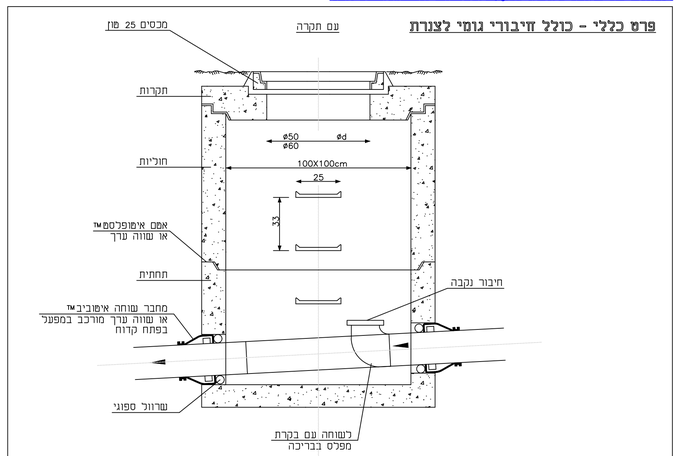

1- כל השוחות הינן שוחות עם תחתית בעיבוד ידני בנצ'ק מבטון
2- עדיפות לשוחות מוכנות דוגמת אקרשטיין דגם "אקרבייס" או שווה ערך

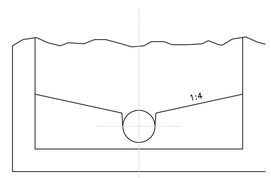

פרט עיבוד אופיני של התעלות בתא בקרה

פרט מס' 47 (X1)

מפרט סינון בחיבור לראש מטע, אספקה ממתקן הקולחין.

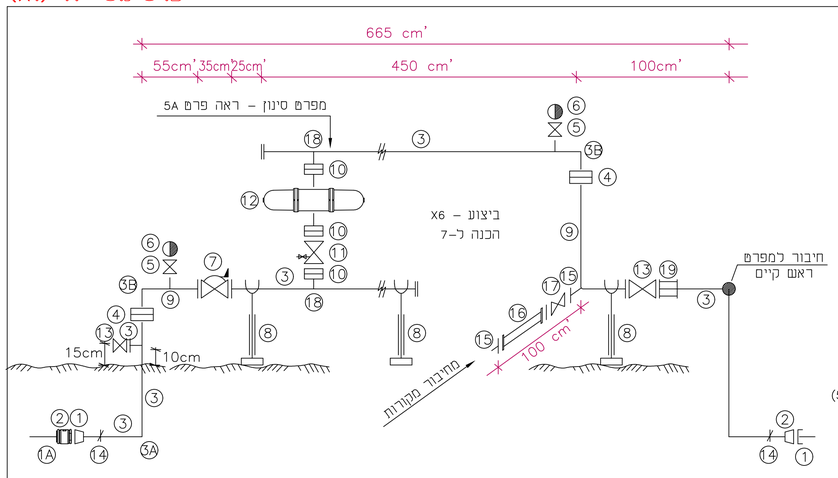

1A. צינור פ.א ø280/12.5 (PE100)
1. מתאם אוגן ארוך (ספיגום 9027) ø280 + מצמד דו ביוני (9010) ø280 + אוגן מצופה (9903) ø10" + אוגן פלדה ø10" מרותך.
2. מעבר קוטר "8-"10 מבוטן עשיר אלומינה פנים סקידיול 40 עטוף חוץ
3. צינור פלדה ("5/32)"ø8 בטון פנים, עשיר אלומינה APC / מריו חוץ מתחת פני הקרקע, צבע חוץ מעל פני הקרקע.
3A. קשת פלדה "ø8, סקדיול 40, בטון עשיר אלומינה פנים, עטיפה חוץ.
3B. קשת פלדה "ø8, סקדיול 40, בטון עשיר אלומינה פנים, צבע חוץ.
4. מחבר ויקטאולי "ø8
5. מגוף אכלסוני "ø2 דורות או שווה ערך+ ניפל מג. "ø2 (3000)
6. שסתום אויר משולב ביוב "ø2 "סער" DO23 (חומרים מרוכבים) ארי או שווה ערך .
7. מגוף הידראולי מנווט (כולל מצב סטטי) "ø8 "דורות" סדרה 500 או ברמד 700
8. רגל תמיכה מתכוונת - ראה פרט מס '8.
9. מופת ריתוך "ø2 מג. (3000).
10. מחבר ויקטאולי "ø3.
11. מגוף שטיפה "2 X "3 "דורות" , ברמד או שווה ערך (+פרט לפינוי מי-שטיפה, צינור מאסף - ø63/6, מ25 (L=) } ראה פרט 5א'
12. מסנן "ספין-קלין" "ø3 מ80"נ. (6X ביצוע הכנה ל-7)
13. מגוף פרפר, רחב, תמסורת "ø8, פלב"מ 316 S.L.S.
14. "נוקצים" 3X250X50X50 + בלוק עיגון -ראה פרט מס' 12
15. צינור פלדה ("5/32) "ø6 מט בטון עשיר אלומינה, צבע חוץ (לחיבור מקורות L אורך X2 5M)
16. קטע לניתוק אויר

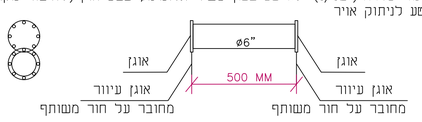

17. מגוף פרפר רחב, תמסורת , פלטה 316 S.L.S "ø6
18. מופת ריתוך מג. "ø3 (3000).
19. דרסר מאוגן "ø8, ציפוי ריסט.

הערה:
המים מליחים, כל האלמנטים הפנימים מחומרים אל-חלד. (316) או חומרים מרוכבים.

פרט חצר - מבט על

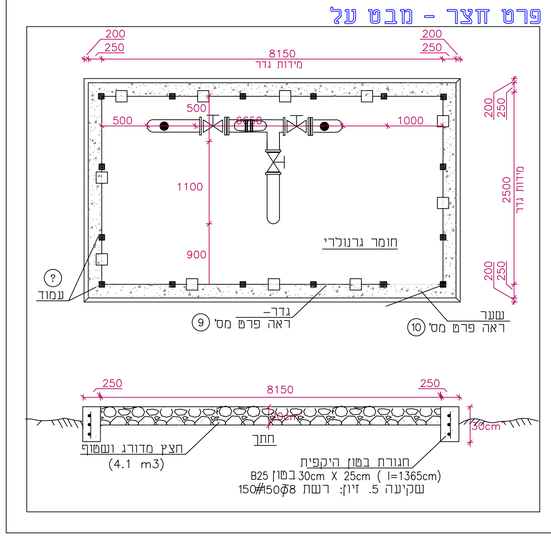

פרט עיגון ירידת האיטום בדופן בריכת החימצון / מאגר

פרט מס' - 44

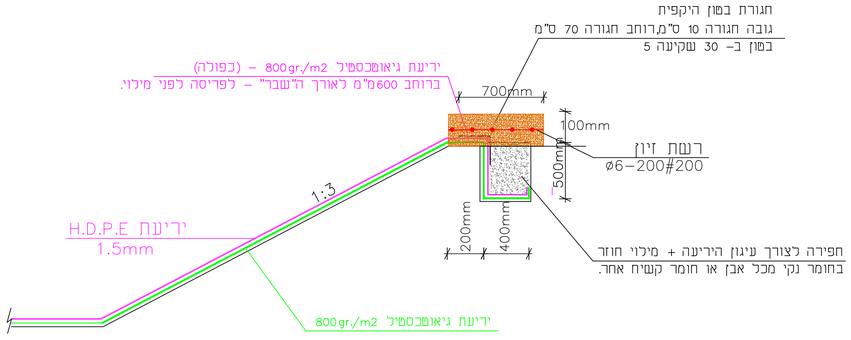

פרט חיבור בין איטום תחתית מאגר לאיטום דופן המאגר

פרט מס' 42

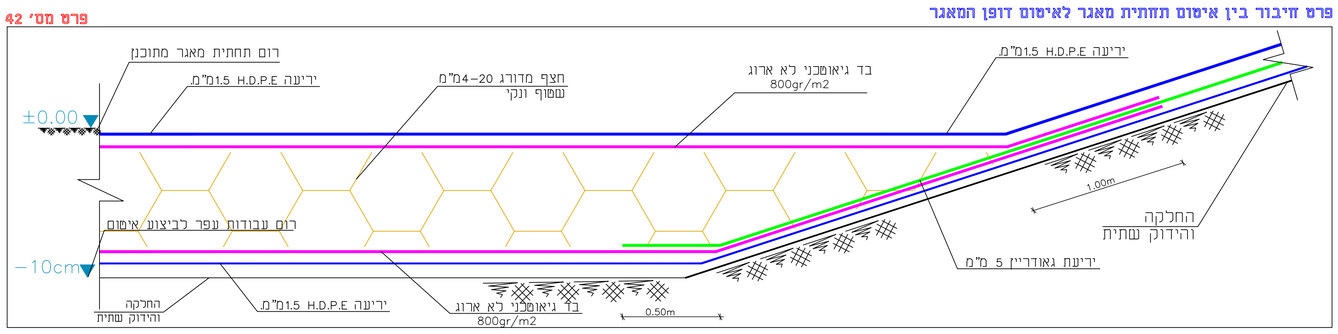

מבט על איטום וחיבור למשטח בטון (בקטע עם צינור חודר)

פרט מס' - 46

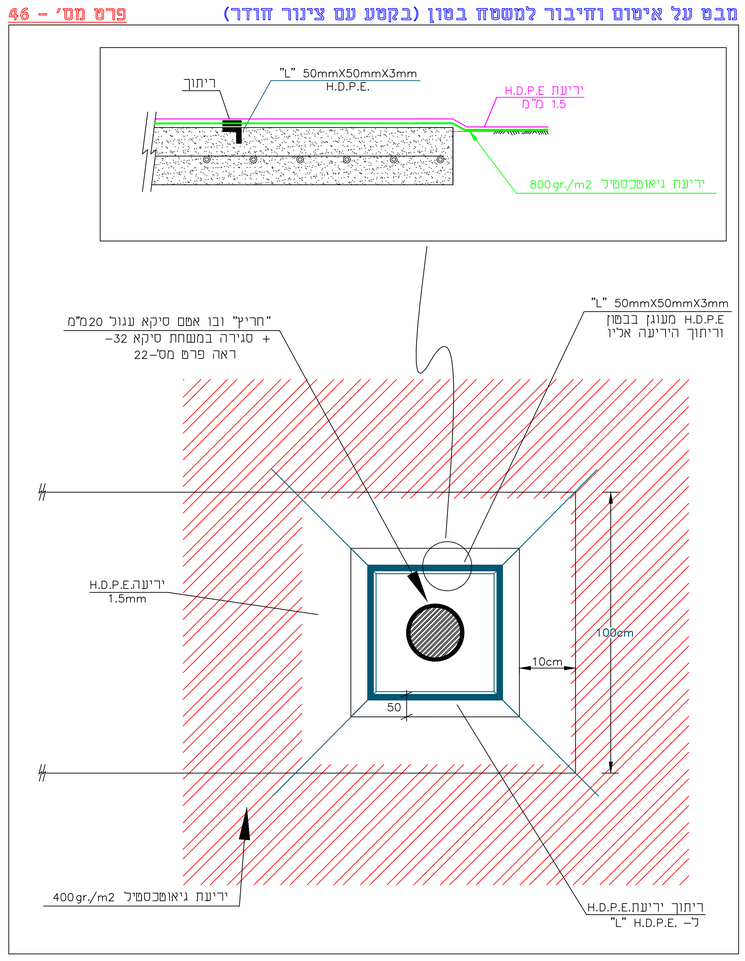

מגוף הידראולי מנווט "ø3 (PR) + מסנן ביקורת דסקיות 120מ"ש "ø3 (X6)

פרט מס. 48

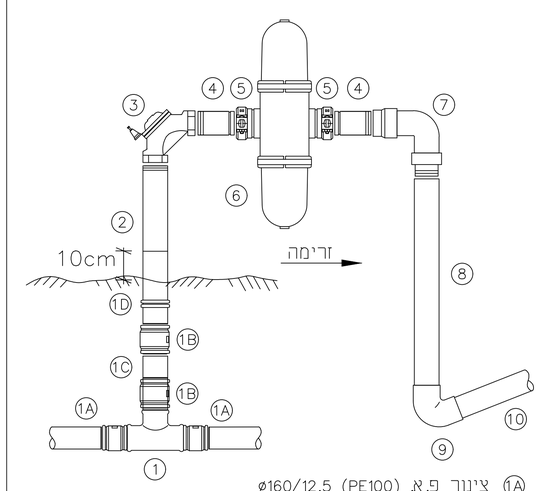

1A. צינור פ.א (PE100) ø160/12.5
1B. מצמד דו כיווני (9010) ø90.
1C. צינור פ.א (PE100) ø90/12.5
1D. מתאם אוגן -ארוך (ספיגום) (9027) ø90 + אוגן מצופה (9903)X90"3 + אוגן פלדה "ø3.
1. הסתעפות מעבר (הפחתת קוטר) (9140) 160X90X160
2. צינור פלדה ("5/32) "ø3 בטון עשיר אלומינה פנים, עטיפה APC/טריו חוץ-מתחת לפני הקרקע, צבע חוץ. מעל פני הקרקע. מתברג בחלקו העליון.
3. מגוף הידראולי זויתי מנווט "ø3(PR)
4. זקף מעבר הברגה - ויקטאולי "ø3.
5. מחבר ויקטאולי "ø3.
6. מסנן "ø3, מ120"נ, תאומים.
7. זוית 75 X "ø3.
8. צינור פ.א ø75/6.
9. זוית 75 X "ø3.
10. צינור פ.א ø75 קיים לחיבור.

חתך דרך הסוללה לביצוע פרט משדר מפלס

פרט מס' 55

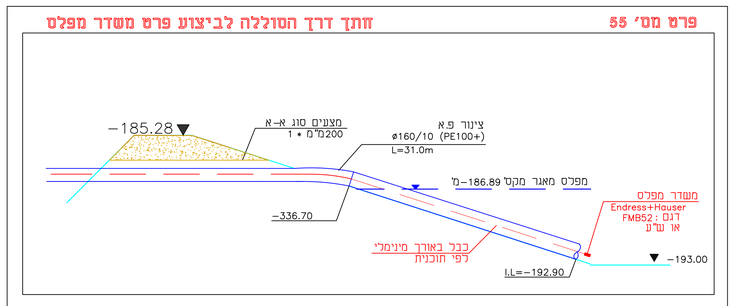

משדר מפלס טבול בצינור פ.א

פרט מס' 55A

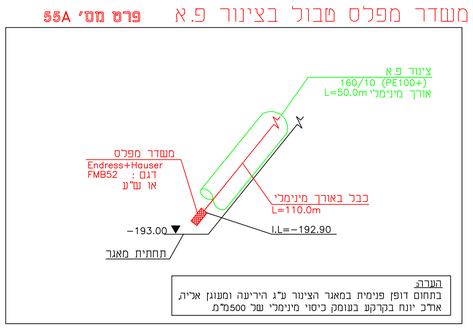

הערה:
בתחום דופן פנימית במאגר הצינור ע"נ הירידה ומנוגן אליית
אדל יונח בקרקע בנוסף כיסוי מינימלי של 500מ"מ

איטום תחתית בריכה + נקז ביניים

פרט מס' 45

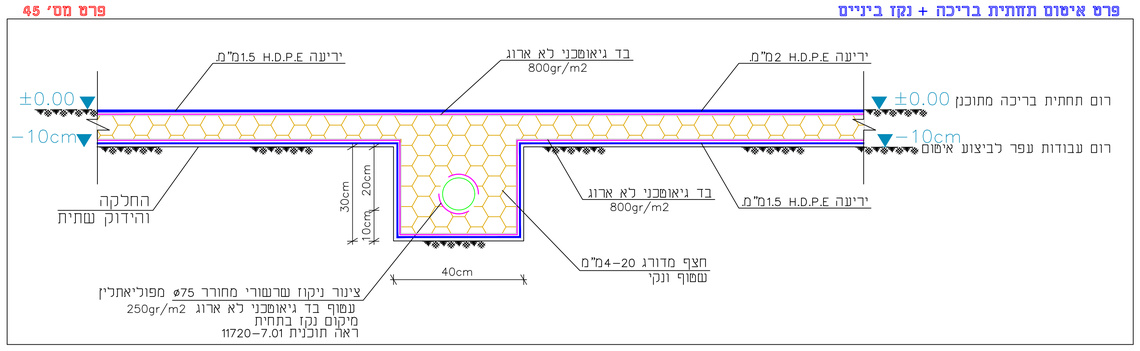

הערות ושינויים

מהדורה	נושא	תאריך
1.0	תוכנית למכרז	16.05.24

○ לעיון ○ לטיפוח ● למכרז ○ לביצוע

נושא הפרוייקט:
מאגר קולחין להשקיית מטע תמרים 2023

התוכנית:
מפרטים

שרטט:	תכנן: אנ'מיל ז.		
תמי ב.	ביקר: אינג' קפלן א.		
קנה-מידה: ללא קנ"מ	תאריך: 06/02/2023		
תוכנית מס: 12798	גיליון: 7.21		
הוכן עבור: חצבה			
הישוב: חצבה			

A.N. KAPLAN
Engineering & Projects
מתכנן: משרד אנ קפלן הנדסה ופרוייקטים.
קבוץ להבות חביבה 38835
טל': 04-6268000 פקס': 04-6268001
e-mail: office@ankaplan.com

* אין להעתיק, לשכפל או להעביר את התוכנית
ללא אישור אנ קפלן הנדסה ופרוייקטים.
* אין לקבוע גדרים ע"י מדידה בשרטוט.
* הוצאת המידות היא באחריות הקבלן המבצע.
* לפני תחילת העבודות חובת הקבלן לבצע מדידה ולהשוות למצב
קיים בתוכניות ובכל מקרה שלו הפרגע, להסב את תשומת לב המתכנן