פרט מס' 33

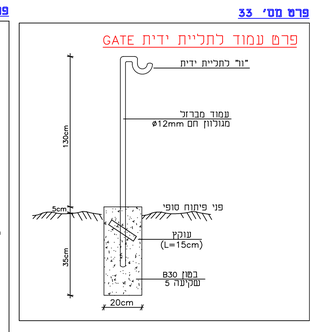

פרט מס' 34

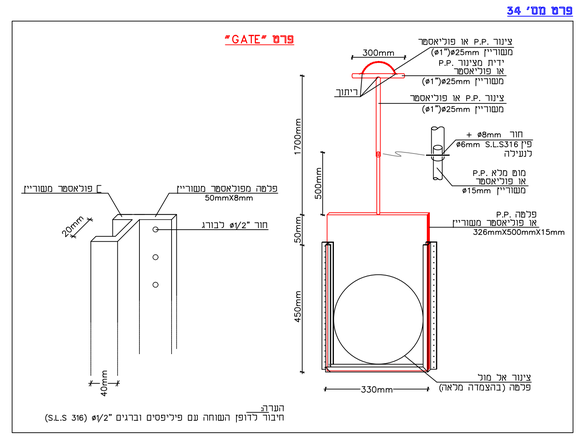

מחבר גומי "איטוביב" בחיבור ציגור לשוחה פרטמס' 39

(שומר בתקן האמריקאי למתברי שוחה ASTM-C923)

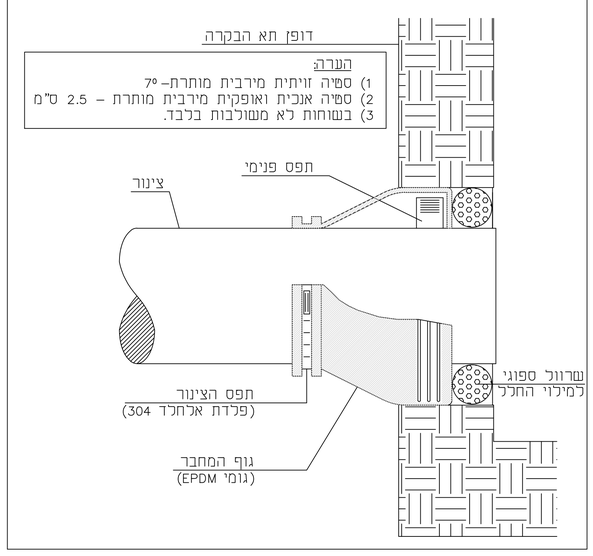

פרט מס' 38

שוחת ביוב עגולה טורמית מבטון , כולל חיבורי גומי לצנרת

פרט כללי - כולל חיבורי גומי לצנרת

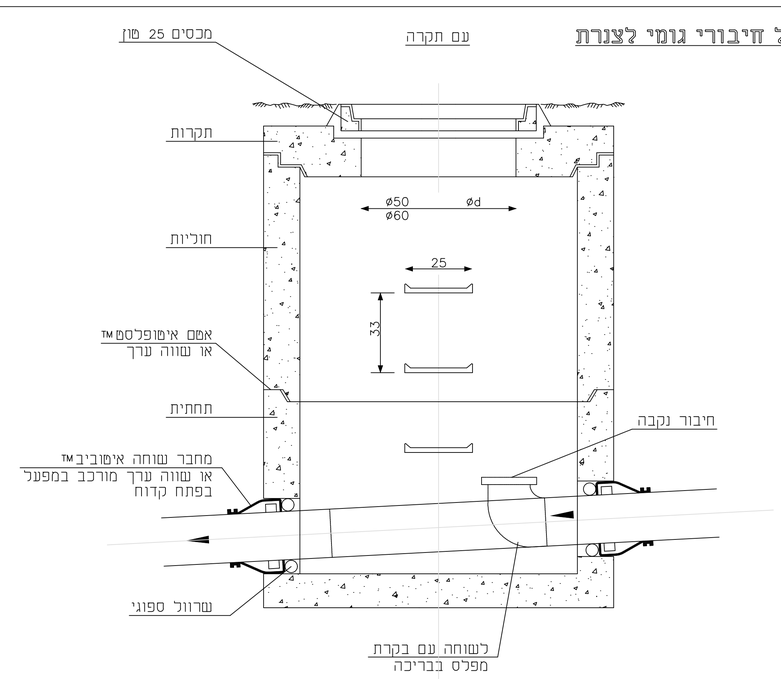

1- כל השוחות הינן שוחות עם תחתית בעיבוד ידני בנצ'ק מבטון
2- עדיפות לשוחות מוכנות דוגמת אקרשטיין דגם "אקרבייס" או שווה ערך

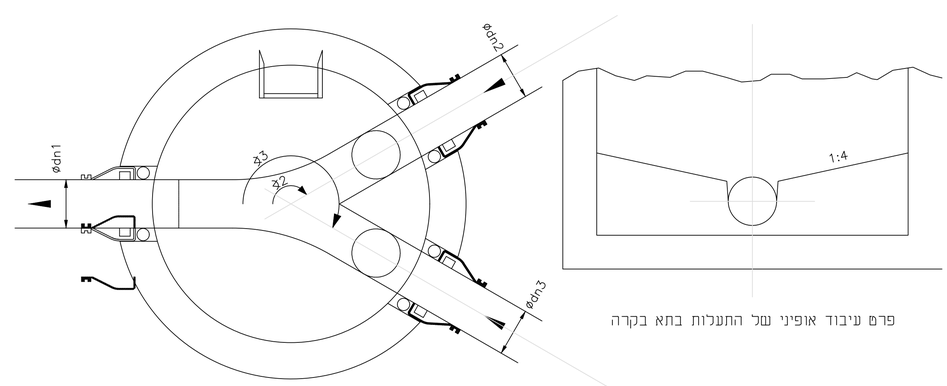

פרט עיבוד אופיני של התעלות בתא בקרה

פרט סולם גישה למאגר

פרט מס' 35

GATE שליטה 2X בשוחה מס' 3.13
ראה פרט מס' 33+34

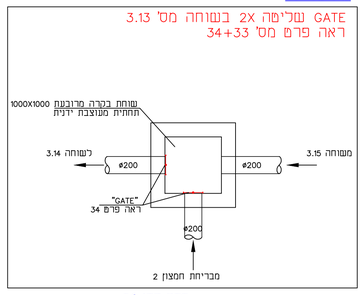

פרט מס' 36

GATE שליטה 2X בשוחה מס' 3.15
ראה פרט מס' 33+34

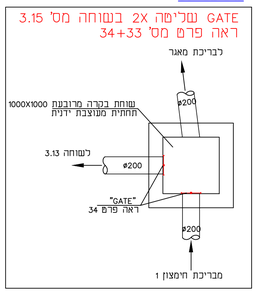

פרט מס' 37

שוחה 3.14 מפלס 187.10-
ראה פרט מס' 33+34

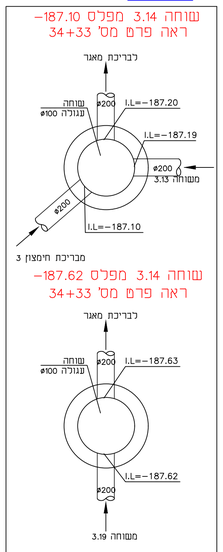

שוחה 3.14 מפלס 187.62-
ראה פרט מס' 33+34

פרט מס' 40 - "נשם"

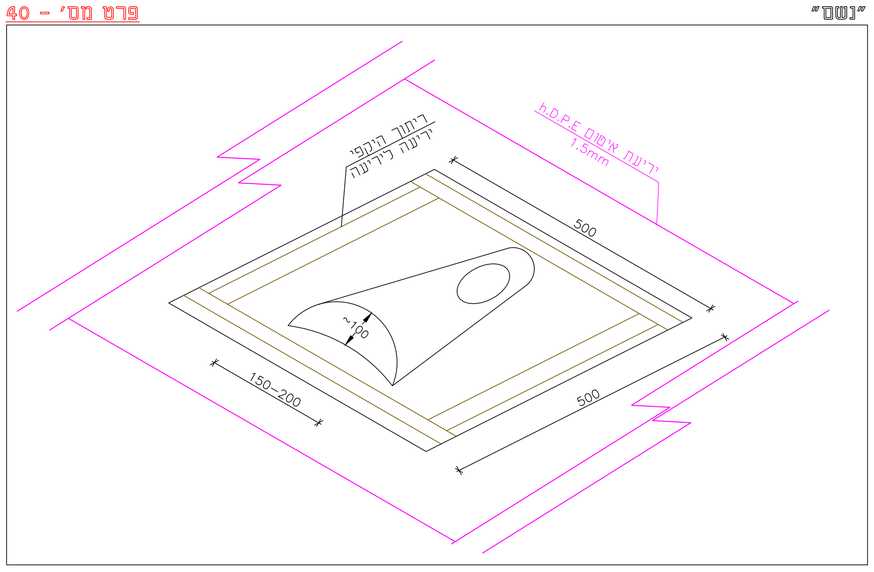

פרט מס' 41

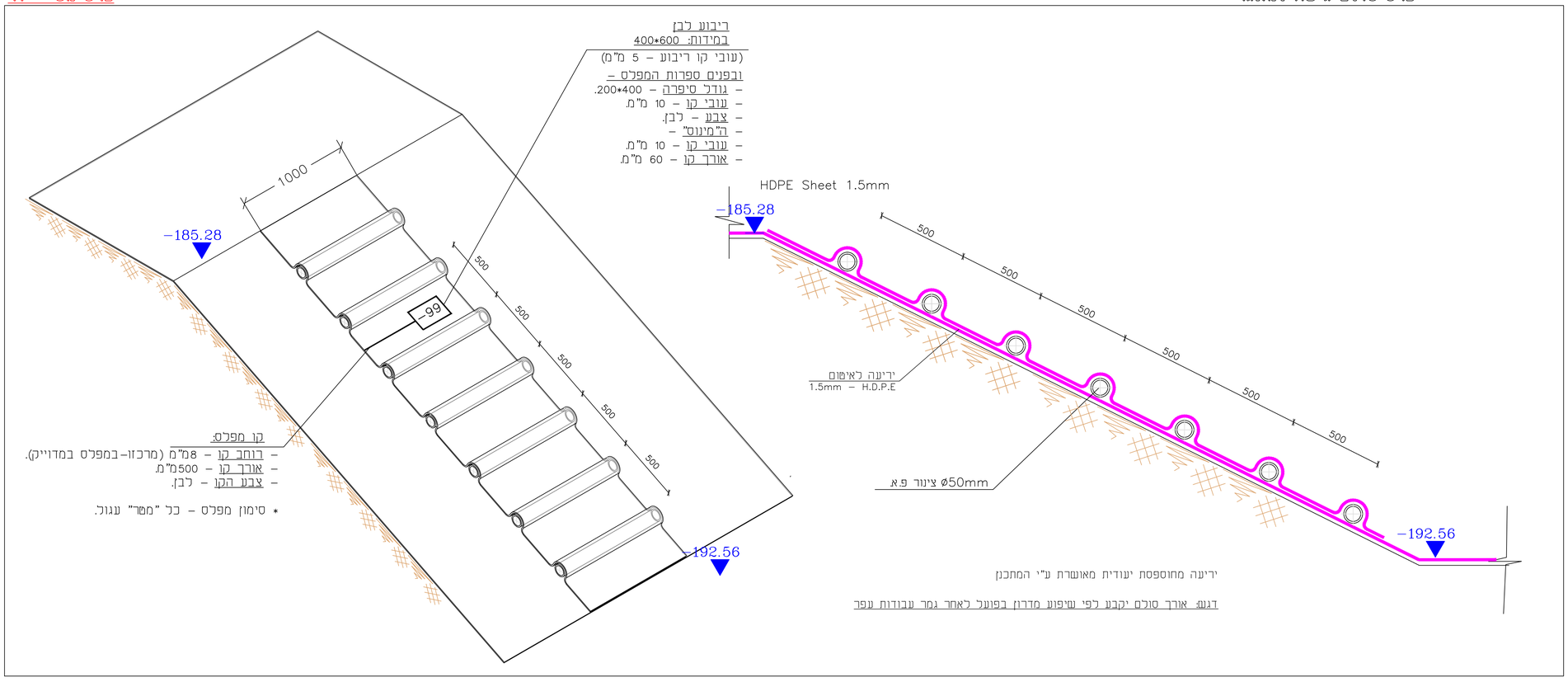

	הערות ועניינים	
מס'	נושא	תאריך
1.0	חוכנית למכרז	16.05.24

○ לעיון ○ לשיפוס ● למכרז ○ לביצוע

נושא הפרוייקט:
מאגר קולחין להשקיית מטע תמרים 2023

התוכנית:
פרטים

עורך:	אנ'מיל ז.	תכנן:	אנ'מיל ז.
		ביקר:	אינג' קפלן א.
קנה-מידה:	ללא קנ"מ	תאריך:	06/02/2023
תוכנית מס':	12798	גיליון:	7.20

הוכן עבור:
חצבה

הימנו:
חצבה

A.N. KAPLAN
Engineering & Projects
מתכנן: משרד א.נ. קפלן הנדסה ופרוייקטים.
רח' נשר העץ 28
פארק תעשיות עמק חפר
ת.ד 22022 / מיקוד 3877701
טל': 04-6268000 פקס': 04-6268001
e-mail: office@ankaplan.com

* אין להעתיק לשכפל או להעביר את התוכנית
כלא אישור א.נ. קפלן הנדסה ופרוייקטים
* אין לקנבנו גדלים ע"י מדידה במרפאה
* הוצאת המידות היא באחריות הקבלן המבצע
* כפי תחילת העבודות חובת הקבלן לבצע מדידה למצב קיים

תוכניות ובכל מקרה של הפרש, להסב את תשומת לב המתכנן