פרט מס' - 1 שרטוט מגופים - מבט על

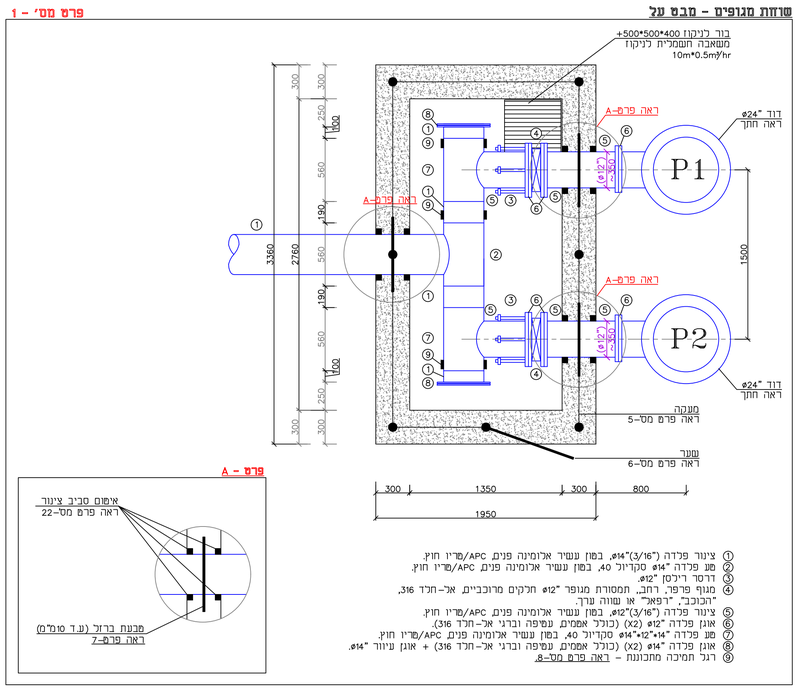

1. ציגור פלדה ("3/16)"ø14, במון עשיר אלומינה פנים APC/מריז חוץ.
2. מוט פלדה "ø14 סקדיול 40, במון עשיר אלומינה פנים APC/מריז חוץ.
3. דרסר רילסן "ø12.
4. מגוף פרפר, רחב, תמסורת מגופר "ø12 חלקים מרוכביים, אל-חלד 316, "הכוכב", "רפאל" או שווה ערך.
5. ציגור פלדה ("3/16)"ø12, במון עשיר אלומינה פנים APC/מריז חוץ.
6. אוגן פלדה "ø12 (X2) (כולל אמצים, עמיפה וברגי אל-חלד 316)
7. מוט פלדה "ø14*12"*ø14 סקדיול 40, במון עשיר אלומינה פנים APC/מריז חוץ.
8. אוגן פלדה "ø14 (X2) (כולל אמצים, עמיפה וברגי אל-חלד 316) + אוגן עיוות "ø14.
9. רגל תמיכה מתכוננת - ראה פרט מס-8.

פרט A

פרט מס' - 5 פרט מעקה לשרטוט מגופים

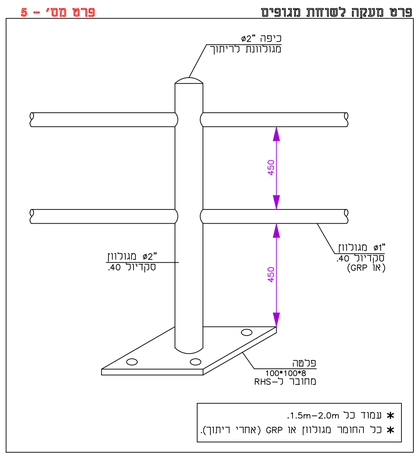

* עמוד כל 1.5m-2.0m.
* כל החומר מגולוון או GRP (אחרי ריתוך).

פרט מס' - 6 פרט שער לשרטוט מגופים

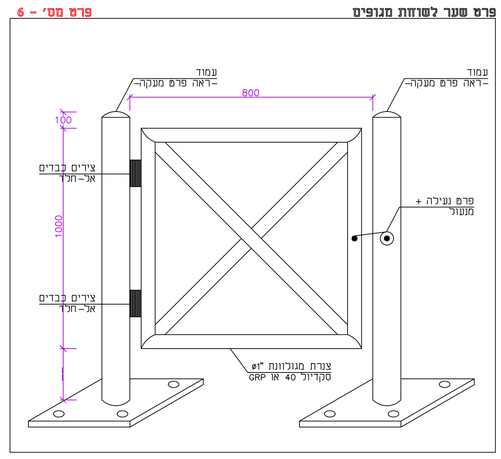

פרט מס' - 22 פרט איטום סביב ציגור

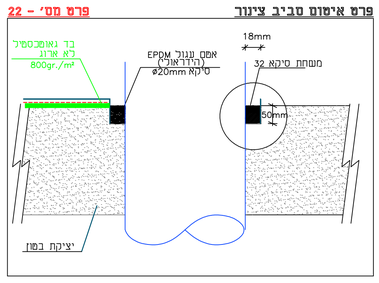

פרט מס'-10 פרט איטום וניקוז ע"י יריעות ניקוז GEO או שווה ערך

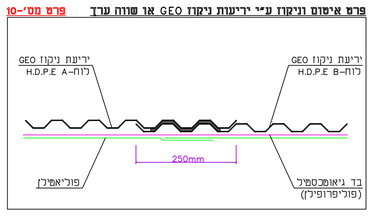

הערות סטנדרטיות:

* כל האביזרים והאוגנים תקן BS ו-PN16.
* באחריות המבצע להתאים את החיבור בין אוגנים ואביזרים
* כל הדרסרים כפחות 3 אזניים ומופ הברגה,
  ø5/8" לפחות 35 ס"מ
* כל האביזרים החרושתיים כגון קשתות , אוגנים , T
  וכו'., יהיו סקדיול 40 (לפחות) במון פנים
* צינרת פלדה תהיה צינרת גם במון עשיר אלומינה פנים,
  עטיפה APC/מריז (2) חוץ-מתחת פני הקרקע,
  צבע חוץ-מעל פני הקרקע.
* כל המידות במ"מ
* כל החלקים הפנימיים של האביזרים
  והציוד עשויים מ-316 S.L.S.
* כל אביזרי ריתוך יהיו אל-חלד מסוג 316.
* כל אביזרי התברגות יהיו מפלדת
  אל חלד 316 משוחים בגריז גרפית
* כל הברגים, האומים, הדיסקות יהיו מפלדת
  אל חלד 316 משוחים בגריז גרפית
* צינרת פלדה עיקית תיצבע ב 2 שכבות צבע
  יסוד + שכבה צבע עליון כחול
* כל החיבורים והמחברים מתחת לקרקע
  יעטפו היטב בירעת פ.א רחבה
  כל ציגורות הפ.א שבמפרטים יסופקו במותם פ.א בדרג 16.

* כל המידות במ"מ,
  אל"א אם נכתב המפורט אחרת.

פרט מס' - 8 רגל תמיכה מתכוננת

מס' סידורי	חפריט
1	פלטת פלדה צבועה ø100 ע.ד. 8מ"מ
2	ציגור מגולוון צבוע "1/4 ø1 סקדיול 40.
3	מופה מגולוונת "ø5/8 מורכבת על מופ ההברגה.
4	מופ הברגה "ø5/8.
5	רוח פלדה צבוע 5 x 60 מעוצב לפי חתך ציגור.
6	יריעת E.P.D.M
7	מופה ארוכה מגולוונת "ø5/8.
8	בלוק בטון מוכן 70*700*700.

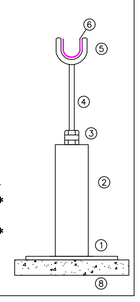

הערות ודגשים:

* מופ ההברגה מאפשר הגבהה / הנמכה עד ±10cm.
  או לפי סימון במפרט.
* לכבל מפרש יש לכלול רגל תמיכה מתכוננת
  או לפי סימון במפרט.

פרט מס' - 7 טבעת ברזל במעבר ציגור בקיר

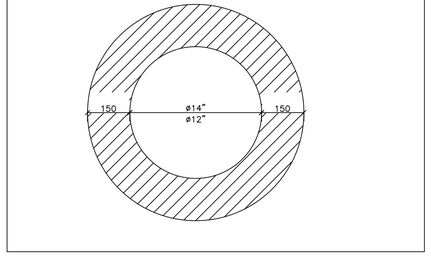

פרט מס' - 2 חתך שרטוט \ דודים \ מגופים (קנה-מידה 1:25)

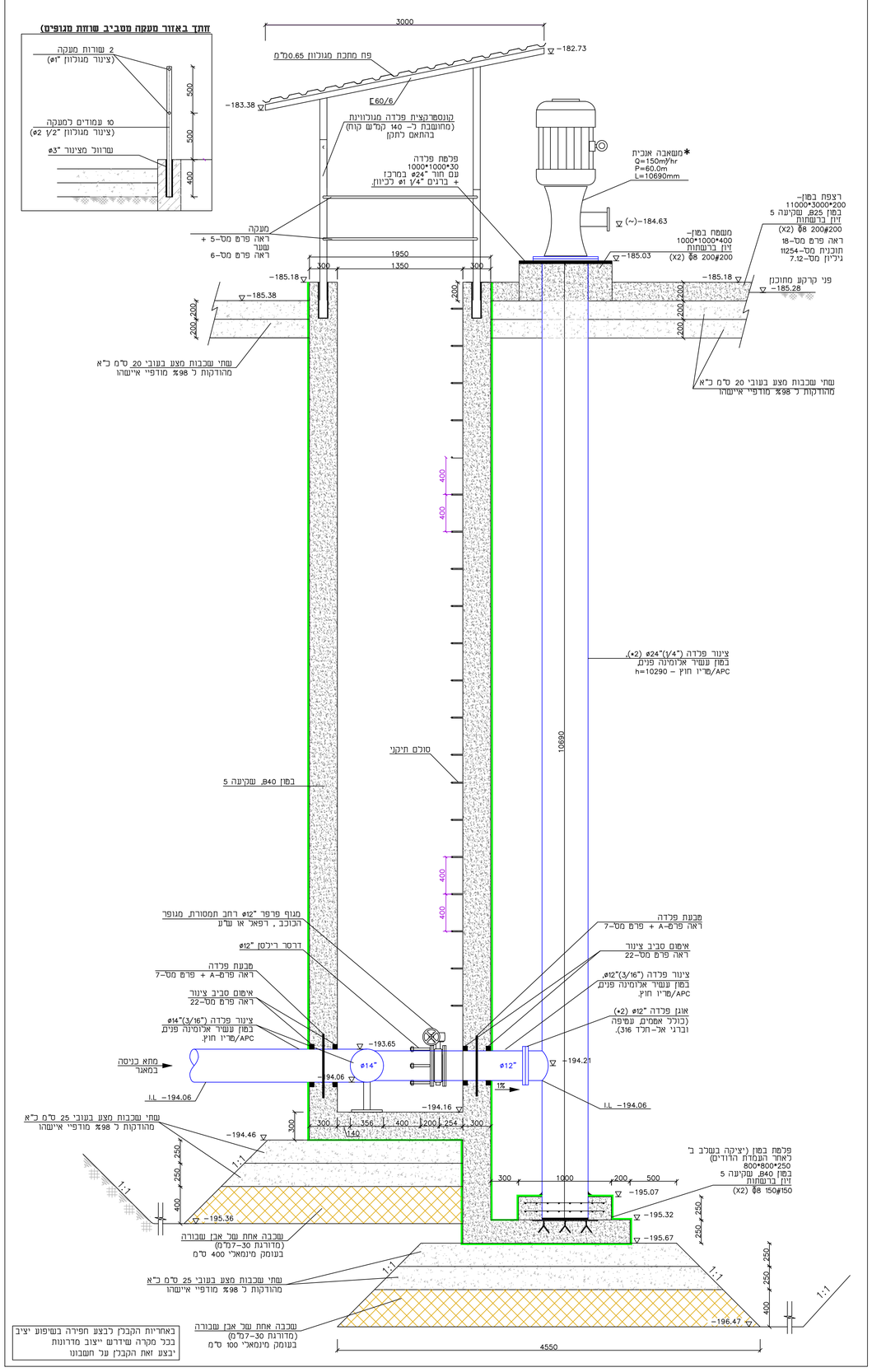

פרט מס' - 4 שרטוט יציאה מהמאגר (קנה-מידה 1:20)

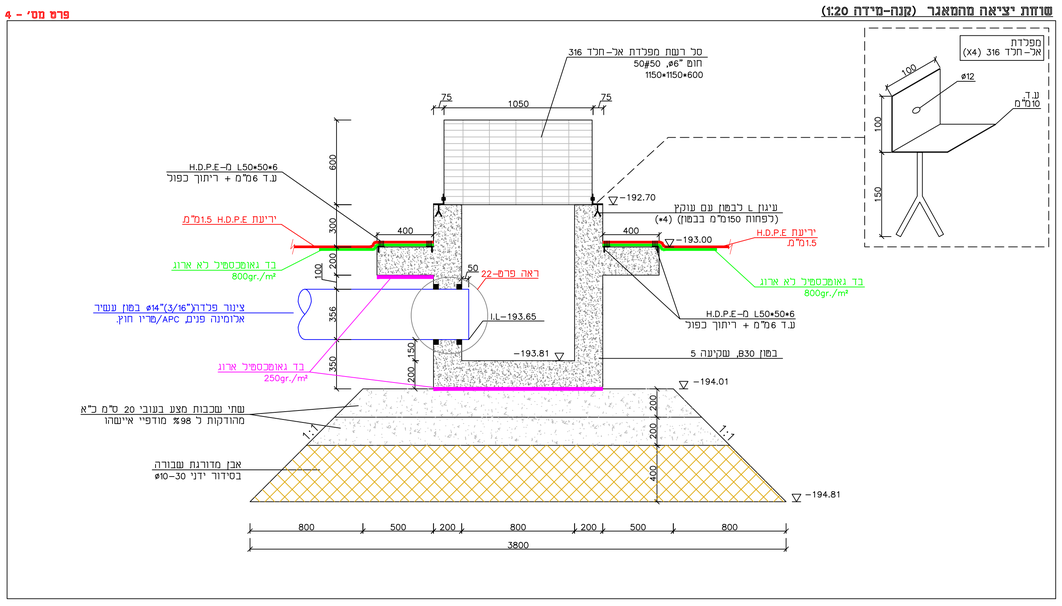

פרט מס' - 3 פרט דוד פלדה - (קנה-מידה 1:20)

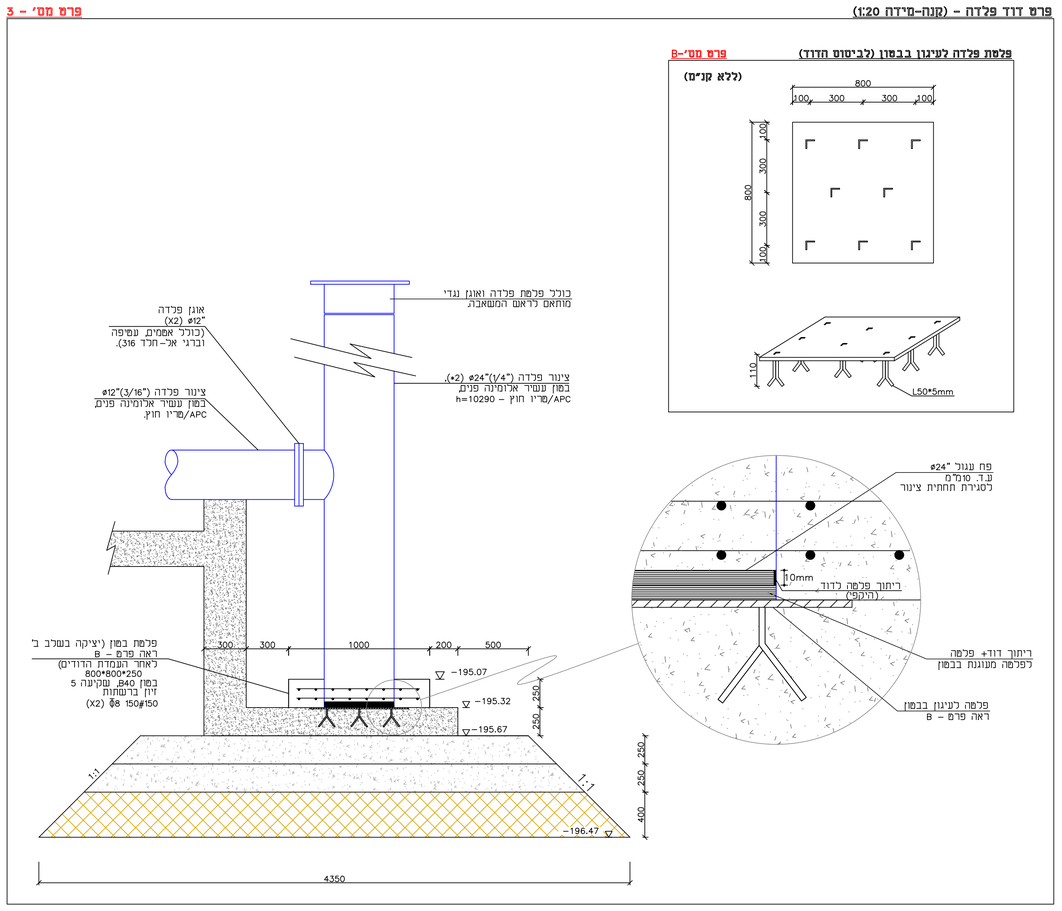

פרט מס'-B פלטת פלדה לעיגון בבטון (לביטוס חדוד)

הערות ועדכונים		
מהדורה	נושא	תאריך
1.0	תוכנית למכרז	19.05.24

○ לעיון ○ לשיפוט ● למכרז ○ לביצוע

נושא הפרוייקט:

מאגר קולחין לנשקיית מטע תמרים 2023

התוכנית:

תחנת שאיבה להשקייה
שרוטות מגופים + דודי שאיבה
תנרוחה / חתכים ופרטים

מתכנן:	**מטרד אנ קפלן הנדסה ופרוייקטים**	תכנן:	**אינג' אינ'ייל ז.**
		ביקר:	**אינג' קפלן א.**
קנה-מידה:	**לפי פירוט**	תאריך:	06/02/2023
תוכנית מס:	12798	גיליון:	7.11
הוכן עבור:	**חצבה**		
הישוב:	**חצבה**		

A.N. KAPLAN
Engineering & Projects
מתכנן: מטרד אנ קפלן הנדסה ופרוייקטים
רח' נשר הנץ 28
פארק העשיות עמק יזרעאל
ת.ד 12022 / מיקוד 3877701
טל: 04-6268000 פקס: 04-6268001
e-mail: office@ankaplan.com

* אין להעתיק לשכפל או להעביר את התוכנית
  כולא אישור אנ קפלן הנדסה ופרוייקטים
* אין לקבוע גדלים ע"י מדידה במרחבים
* הוצאת המידות היא באחריות הקבלן המבצע.
* לפני תחילת העבודות חובת הקבלן לבצע מדידה ולהשוות למצב
  קיים בתוכניות ובכל מקרה של הפרעה, להסיר את תשומת לב המתכנן.