AVENUE PROJECTS LTD.						
050-6696393:מס'						
050-9499339:מס'						
E-Mail:shaanbusiness@gmail.com						
1003107 :מיקוד						
13.02.23	1					
תאריך	מספר	תיאור שינוי	שם	חתימה	מס'	

מגדל אנטנה דגם 8 מ', 2מר' מוגן אנטנה מדגם 5 מ', דגם RT22
.מ.ר RT22

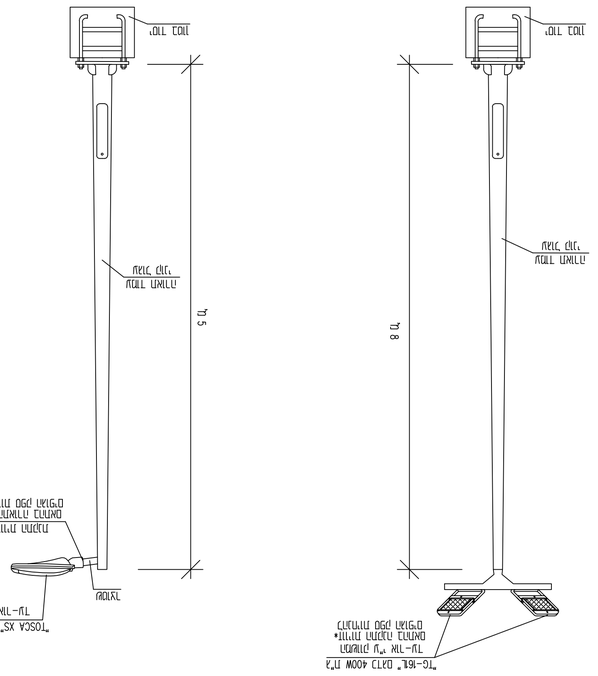

מגדל אנטנה מדגם RT22 5 מ', מגדל אנטנה דגם 8 מ', 2מר' מוגן
.מ.ר RT22

מגדל אנטנה דגם 8 מ', 2מר' מוגן אנטנה מדגם RT22 – .מ.ר RT22

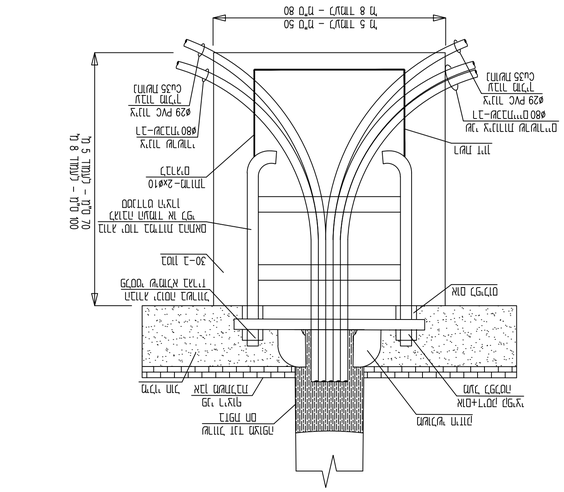
מגדל אנטנה
מגדל אנטנה
מגדל אנטנה