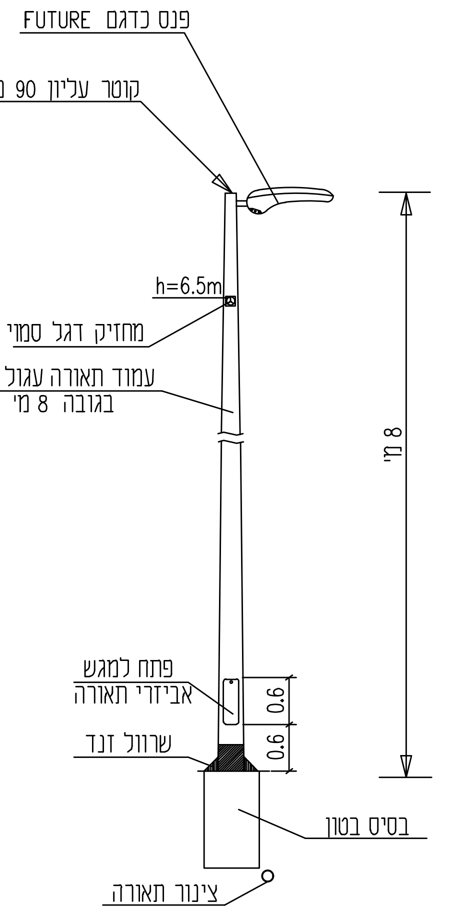

פרט עמוד תאורה כולל זרוע בגובה 8 מ'
עם פנס 1

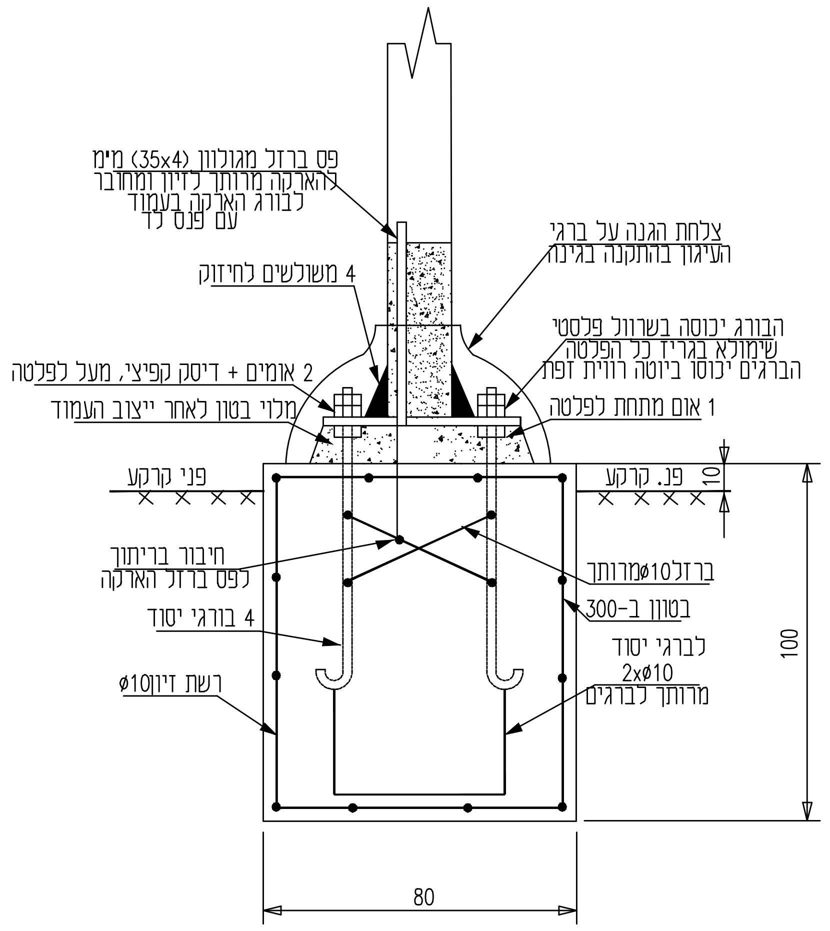

בסיס עמוד תאורה בגינון
בגובה 8 מ'
ללא קנ.מ.

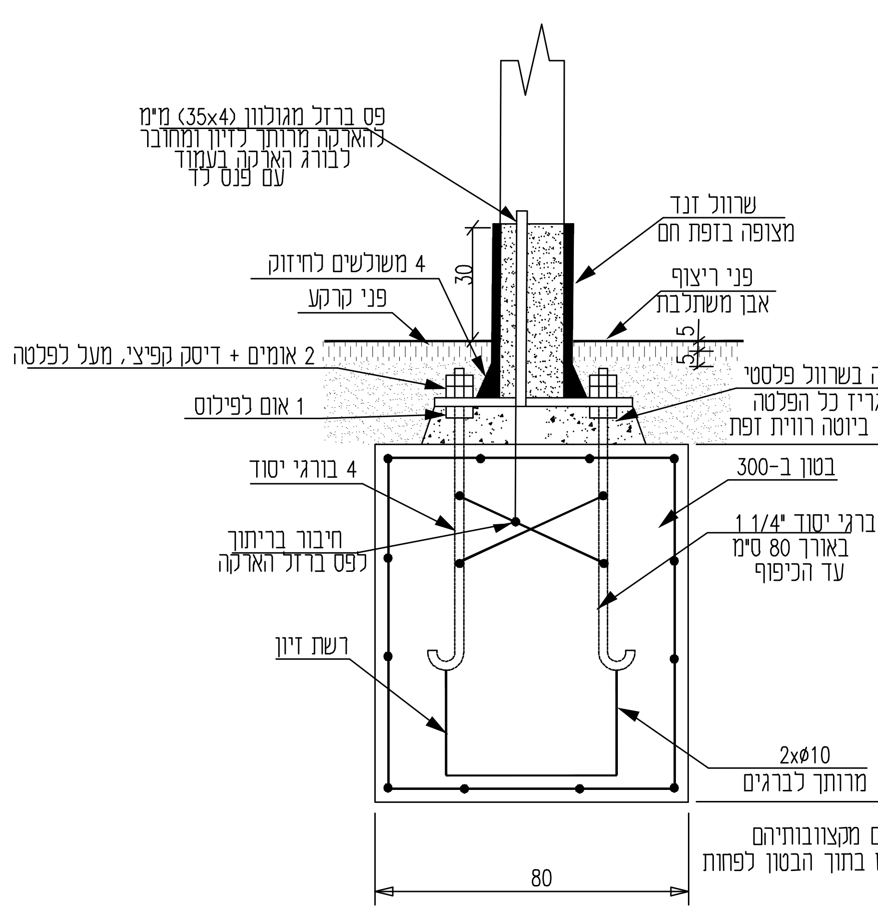

בסיס עמוד תאורה במשטח עם ריצוף
בגובה 8 מ'
ללא קנ.מ.

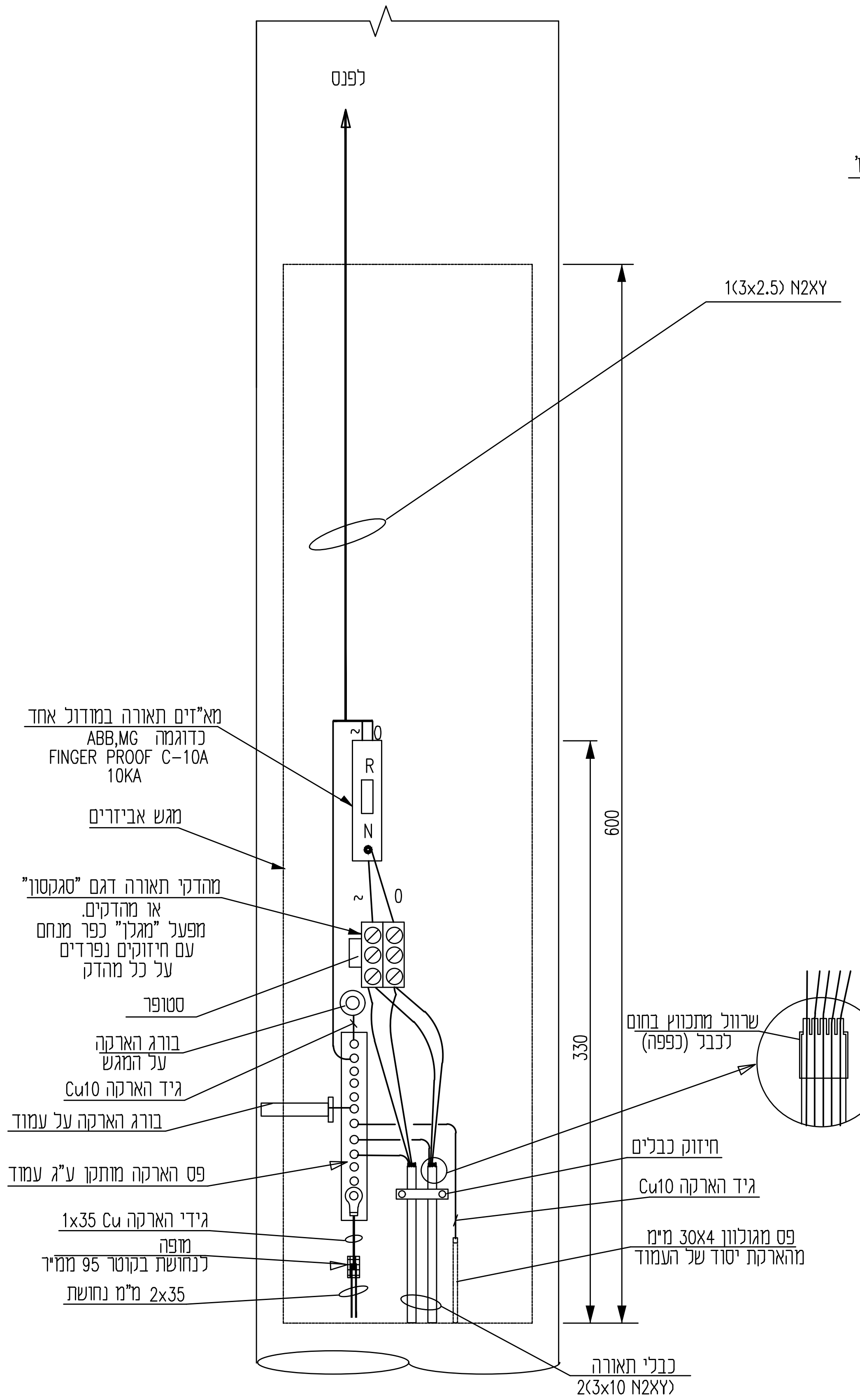

פרט מגש לעמוד תאורה
ל-1 פנס

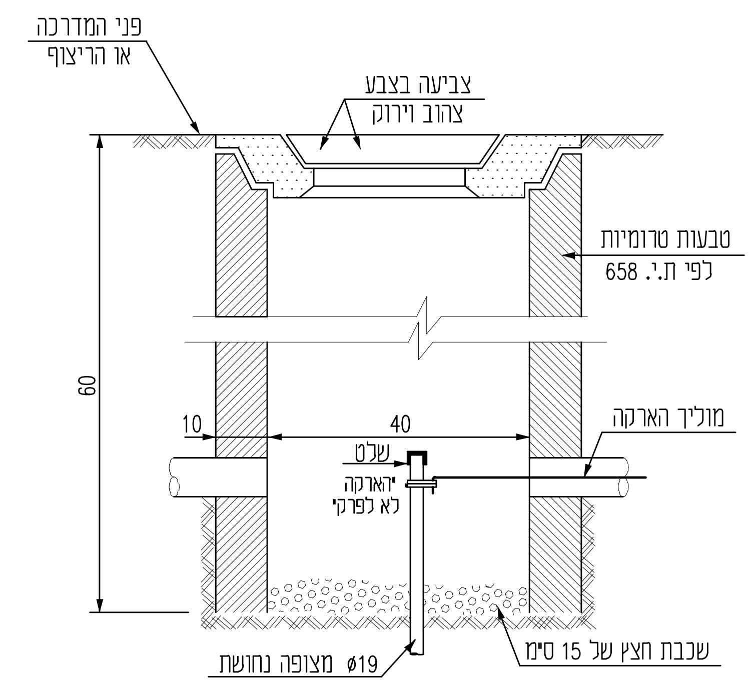

פרט חפירה לכבלי

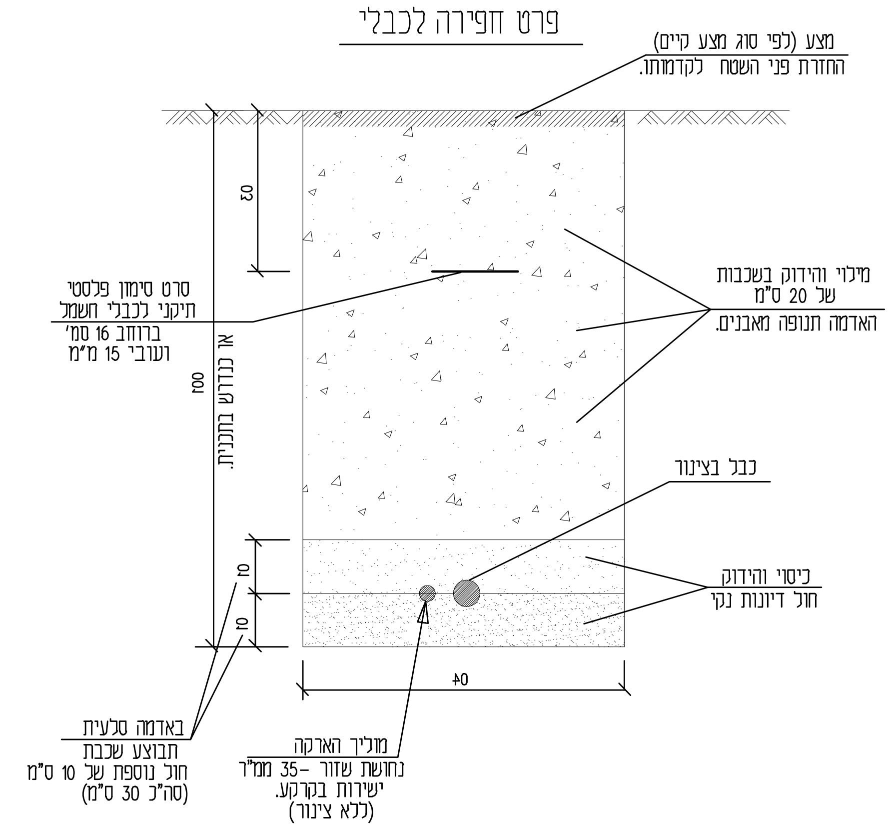

(*) הערות :
יש לקבל הנחיות ביצוע חתך החפירה
ממתכנן הכבישים ומיועץ החשמל
לפי נתוני התכנון, מבנה הקרקע, שכבות
המצעיים שמעל החפירה.

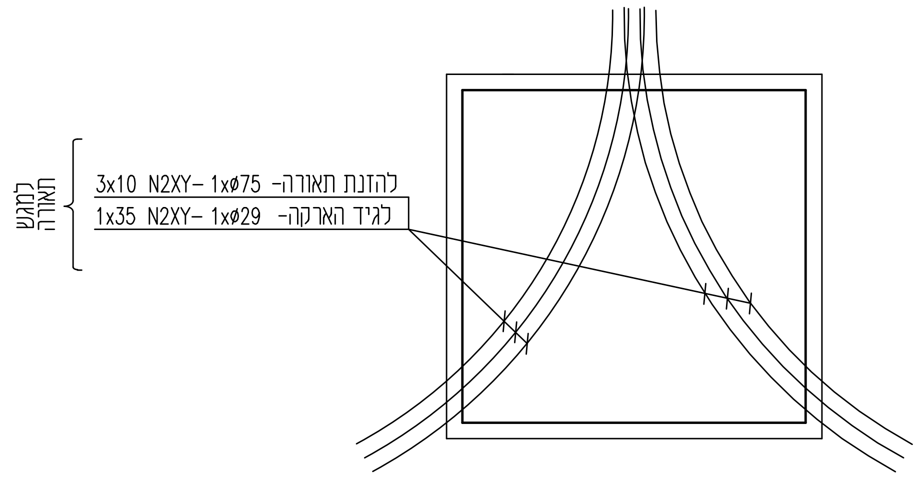

פרט צנרת לעמוד תאורה
ללא קנ.מ.

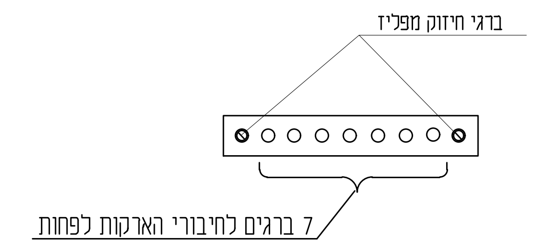

פרט פס הארקה בעמוד
מפס נחושת 40x4 ל 7-ברגים לפחות
בנוסף לחיבורי הפס לעמוד
כל גיד יחובר לבורג נפרד

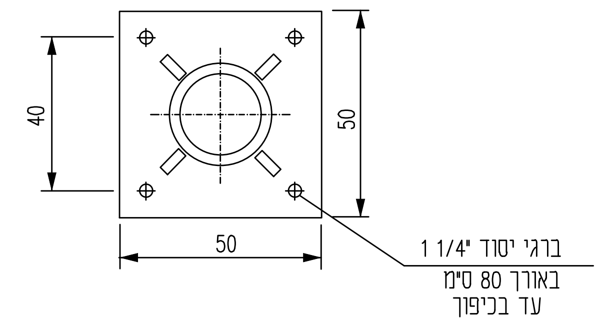

פלטה יסוד ללא קנ.מ.
לעמוד בגובה 8 מ'

REFERENCE DWG. סימוכין	REVISIONS תאור השינוי	CLIENT APPR.	APPROVED	CHECKED	DRAWN	DESIGNED	SIGN/DATE	REV. No.
	למכרז			13.05.21 M.FOGEL	13.05.21 SIMA	13.05.21 KOSTA		P0

DRAWING STATUS & REVISIONS — מצב השרטוט והוצאה

STATUS	APPROVED	
DEPT.	DATE	SIGN
MECH.		
ELECT.		
INSTR.		
CIVIL.		
STRUCT.		
PROCES.		
PRO.MNG.		

אפ. אמ. הנדסה בע"מ
חשמל, בקרה, מערכות ותשתיות
רח' יהודה הנחתום, 4
באר-שבע 8424902
טל : 08-6284940 פקס : 08-6209475
fogel-m@zahav.net.il

JOB No. : 11821
FILE No. : 1182102
SCALE קנ"מ

ישוב צופר

TITLE : כותרת :
כיכר
(חלופה 1)
פרטים טכניים לתאורה

DRAWING No. שרטוט מס. 11821-02 | REV. הוצאה P0 | DATE תאריך: 13.05.21