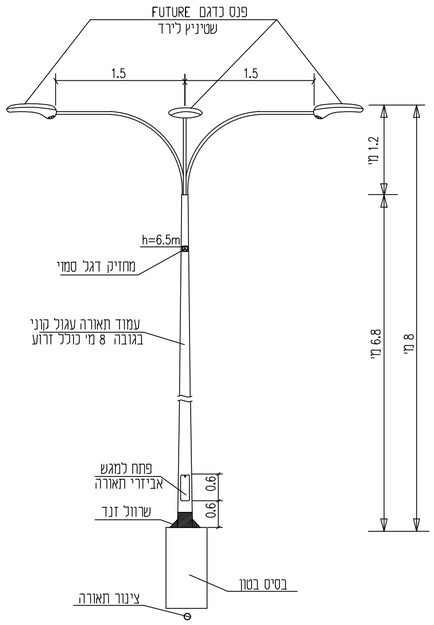

פרט עמוד תאורה כולל זרוע בגובה 8 מ'
עם 4 פנסים

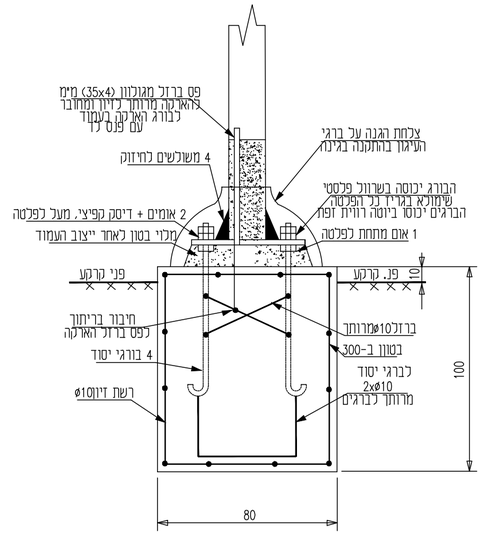

בסיס עמוד תאורה בגינון
בגובה 8 מ'
ללא קנ.מ.

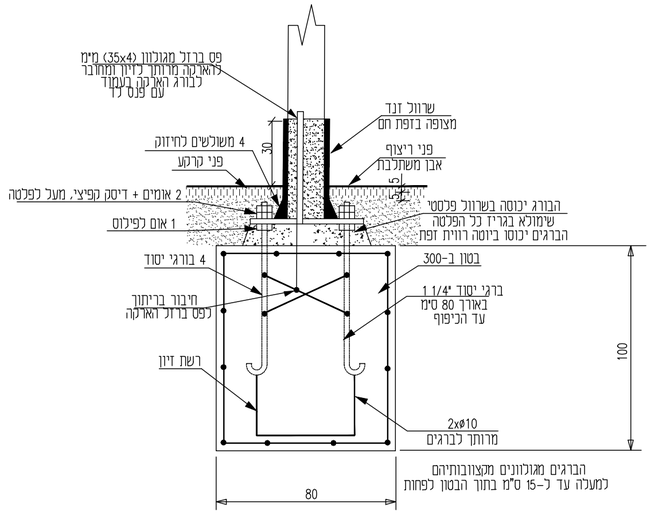

בסיס עמוד תאורה במשטח עם ריצוף
בגובה 8 מ'
ללא קנ.מ.

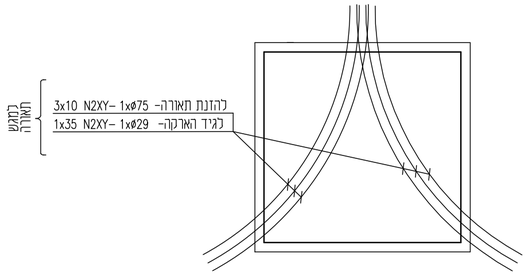

פרט צנרת לעמוד תאורה
ללא קנ.מ.

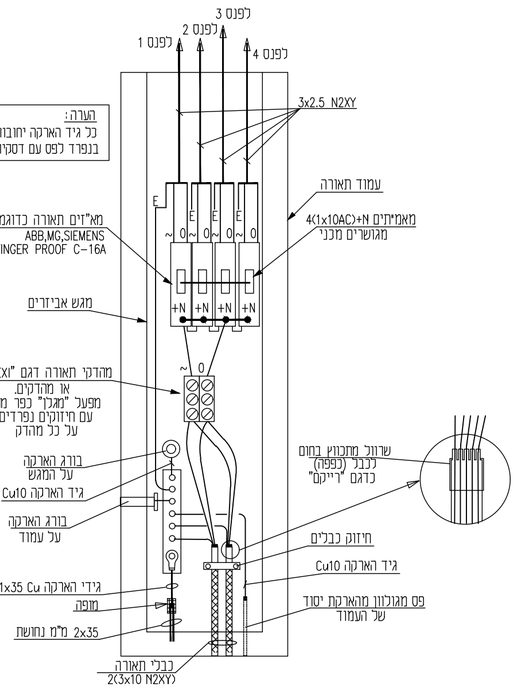

פרט מגש לעמוד תאורה
4 פנסים

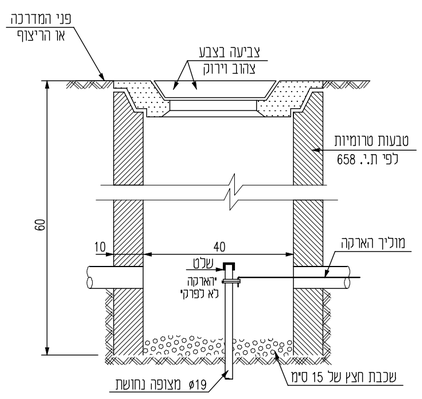

פרט חפירה לכבלי

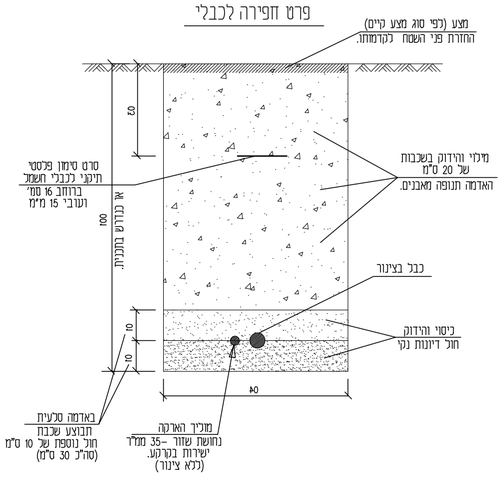

(*) הערות:
יש לקבל הנחיות ביצוע חתך החפירה
ממתכנן הכבישים ומיועץ החשמל
לפי נתוני התכנון, מבנה הקרקע, שכבות
המצעיים שמעל החפירה.

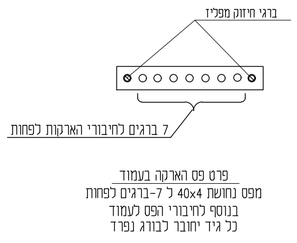

פרט פס הארקה בעמוד
מפס נחושת 40x4 ל 7-ברגים לפחות
בנוסף לחיבורי הפס לעמוד
כל גיד יחובר לבורג נפרד

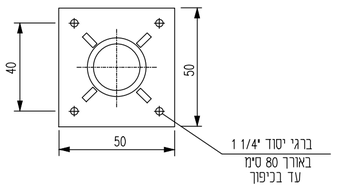

פלטה יסוד ללא קנ.מ.
לעמוד בגובה 8 מ'

							DATE		STATUS			
							SIGN		APPROVED			
							DATE		DEPT.	DATE	SIGN	
							SIGN		MECH.			
							DATE		ELECT.			
							SIGN		INSTR.			
	למכרז			18.05.21	18.05.21	18.05.21	DATE	P0	CIVIL.			
				M.FOGEL	SIMA	KOSTA	SIGN		STRUCT.			
	REVISIONS תאור השינוי	CLIENT APPR.	APPROVED	CHECKED	DRAWN	DESIGNED	SIGN/DATE	REV. No.	PROCES.			
REFERENCE DWG. סימוכין	DRAWING STATUS & REVISIONS						מצב השרטוט והוצאה		PRO.MNG.			

אפ. אמ. הנדסה בעימ
חשמל, בקרה, מערכות ותשתיות
רח' יהודה הנחתום, 4
באר-שבע 8424902
טל : 08-6284940 פקס: 08-6209475
fogel-m@zahav.net.il

JOB No. : 11821
FILE No. :1182102-1
SCALE קנ"מ

יעקוב צהר

כותרת: TITLE :
כיכר
(חלופה 2)
פרטים טכניים לתאורה

DRAWING No. מס. שרטוט	REV. הוצאה	DATE תאריך
11821-02-1	P0	18.05.21