חתכים אופייניים להנחת צנרת

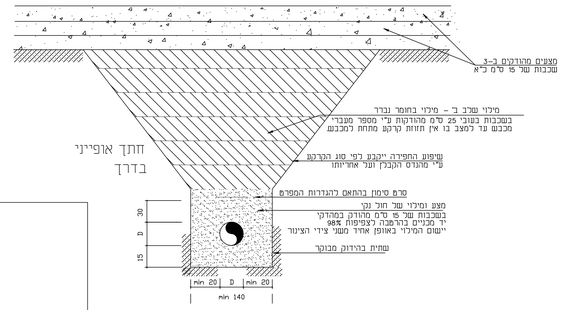

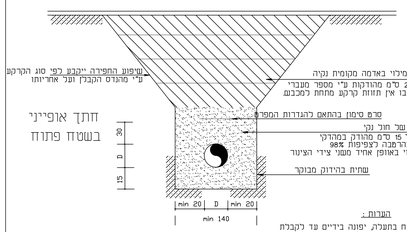

הערות:

1. החומר התחתון בתעלת יסוד ביריים עד לקבלת קרקעות מוסכמה ונקיה מכל חומר חופשי. המחיר תהווה חוץ הרבצה במים לאחר הניקוי.
2. החוט לצפע ומילוי יהיה חוט ענף ונקי מאבנים ומלכלוכים זמומרים אורגניים.
3. מחתם בלבנים ומסדרכות יעשה כך המילוי שמסגל לפני המחתם, ומעניו הקרוב ב. בהיחוק מבוקר עד בבנים בגרו ראו במדרכות.
4. מילוי בשלב ב' יהיה באדמה מקומית מעופה ונקיה מחומרים אורגניים פסולת ודבים גודל האבן לא יעבה על 5 ס"מ. הרישום מחתם כדרוכים יהיה בשכבות עד סו ס"מ. מהודקות בחירוק מבוקר. מנת הבדיקה מש. החומר ודרגת החירוק ייקבעו ע"פ הגדרות הספרים ובהתאם לסוג הקרקע המקומית.
5. חפירת תעלות הצנרת תתבצע בזהירות, תוך נקיטת כל אמצעי המיסיה הנדרשים ע"מ להבטיח את יציבות קיר התעלה וקמנוע התמוטטות.
6. יש להקפיד על עבודות חפירה בהתאם ככל הנדרגונות והכללים הספורפים בתוקף העבודה ובתקנות הבטיחות.
7. שיפועי מדרגות חפירה ופיות בחפירת התעלות ייקבעו בהתאם לדרישות תקנות הבטיחות וחוקי העבודה וע"פ סוג הקרקע.
8. האחריות הסלאה ביציבות חפירות ומניעת מוסרת על הקבלן ומהנדסי הביצוע והבטיחות מסמנה.

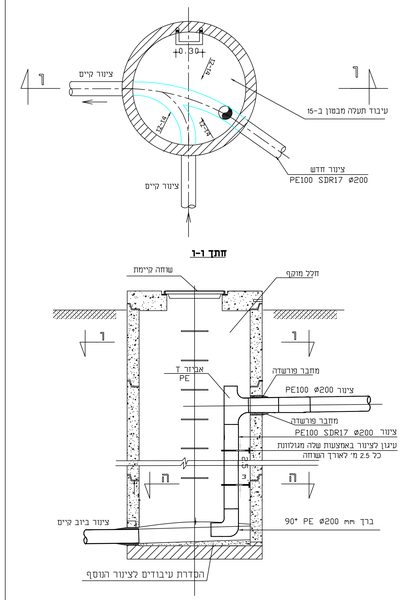

פרט התחברות לשוחת בקרה קיימת עם עם מפל פנימי

חתך ו-ו

חתך ה-ה

התוכנת המפר בתא יהיו לפי תקן ישראלי 5988 חלק 2
לפני ביצוע העבודה יש להציג לאישור המפקח ומזמין העבודה את תכנית הבטיחות לעבודה זו.

טבלת מידות			
קוטר המכסה	קוטר השוחה	עומק	חוליה עליונה קונית
40	50	-60	---------
50	60	61-80	---------
60	80	81-125	---------
60	100	125-275	---------
60	125	276-375	לפי דרישה
60	150	376-	לפי דרישה

שרוחת בקרה עם מפל פנימי

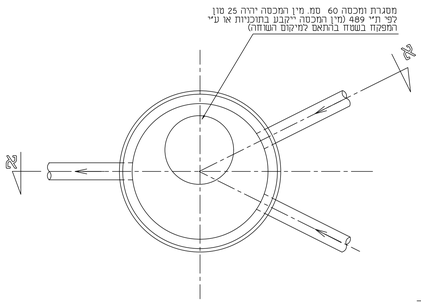

שרוחת בקרה עם מפל חיצוני

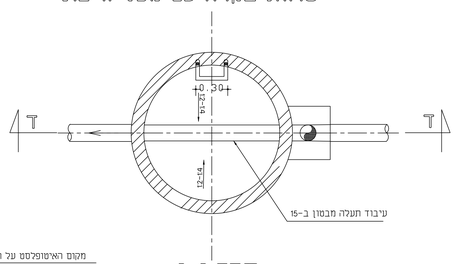

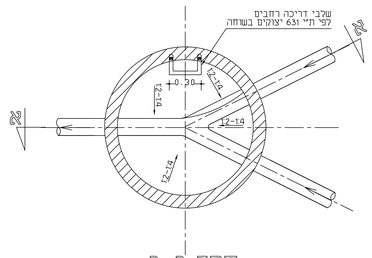

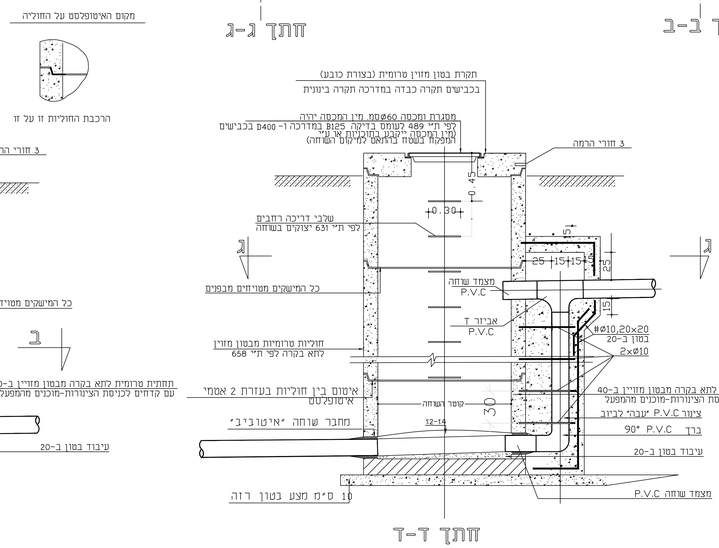

הערות:

1. קמרי הצנורות ורומי התחתית, נתונים בתנותים ובחתכים האורכיים של קוי הביוב.
2. השתית של הבור לשוחה תהיה מקרקע בלתי מופרע. חפירת עד 10 ס"מ התחתונים תיעשה בידיים בלבד. בקרקע בבדה יותן מצע של חול נקי בעובי עד 10 ס"מ. המצע של בסון ב-10 יותן בכל מקרה ויוצק לפחות יומיים לפני הנחת התחתית.
3. התחתית המרומית והחוליות יגיעו לאחר עם כל פתחי הכניסה לצינורות מוכנים מראש במפעל בזוויות ובגבהים המתאימים, ומחברי השוחה מותקנים בפתחים.
4. התעלות בקרקעית תעובדבה בהתאם לכיוון הכניסה והיציאה של הצינורות. רוחב התעלה ועומקה בקומה הצנור המתחבר אליה. שפוע הקרקעית עד שפת התעלה 1:4-1:3 השפות מעוגלות.
5. אימום ביו החוליות המרומיות בעזרת אטם "אימופלסט" או "PRESS SEAL" F -200. כל המישקים יטויחו מבפנים. כניסת צינורות לדופן השוחה בתאים חדשים : בעזרת מחבר שוחה גמיש "אימוביב" (F-905) . בתאים קיימים "פורשרה CS-910 " או F-910 .
6. כל הבסון היצוק במקום יותכן המפב בטיח צמנט 1:1.
7. חפיית הזיון, בכל כיוון- 40 ס"מ לפחות. כיסוי הבסון על הזיון- 5 ס"מ.
8. גובה מכסה השוחה בכבשים או במדרכה- אחיד עם פני הריצוף. בכל מקום אחר יבלוט המכסה 30-20 ס"מ מעל פני הבסון.
9. המילוי בחזרה לאחר החפירה. לאחר התקנת השוחה, יעובה בחול נקי, בשכבות של 15 ס"מ, תוך הרבצה במים. עד לקבלת "היזוק מבוקר".
10. כל חלקי המתכת (שאינם שקוטנים בבסון) (שלבים, מסגרת למכסה) יונקו היטב ויצבעו בשכבת יסוד "אפוגל"(צב) בעובי 5 מיקרון ובשתי שכבות רכה סיתפית "איתן" בגוון שיקבע המפקח. שיחתי המגע בין המכסה למסגרת יימשחו, עם גמר הנבודת בגריז.
11. לא יורשה להתקין חוליות קוניות לתאי בקרה
12. התאמות/הגבהות של מבנות בשוחות ביוב בכבישים יש לבצע באמצעות : SIKA FIX-RS

שרוחת בקרה עם מפל פנימי

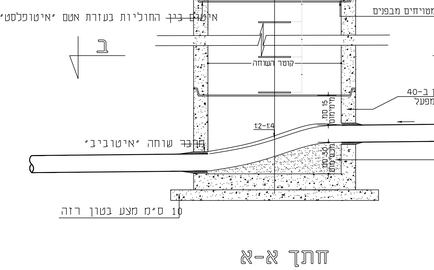

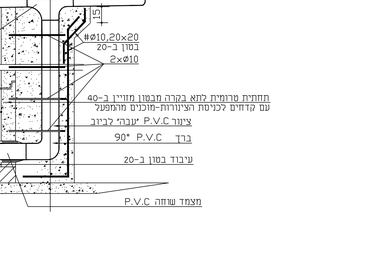

פרטי תיקרה ומכסה בשטח פתוח

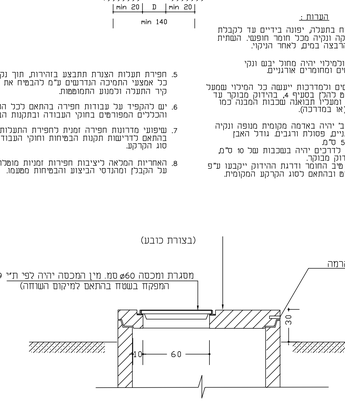

פרטי תיקרה ומכסה בכביש או במדרכה

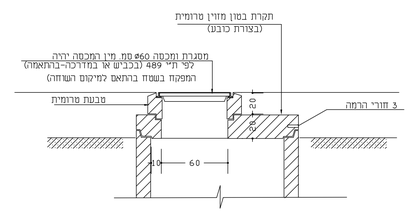

אנא רק במידות הרשומות בספרות
אין לעשות שימוש במידות מדודות מתוך התוכנית

פרט C
עמוד סימון סוף קו
ללא קנ"מ

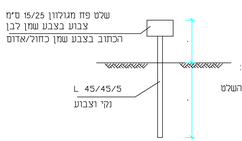

הערה: על השלט ייכתבו המלים:
סוף קו ביוב
כמו כן יצוין גם מרחק השלט מהבור שבקרקע

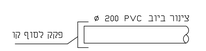

הערה: על השלט ייכתבו המלים
סוף קו ביוב
כמו כן יצוין גם מרחק השלט

מעבר חציה בתוך השרוול (אופייני)

ללא קנ"מ

כל המידות בס"מ

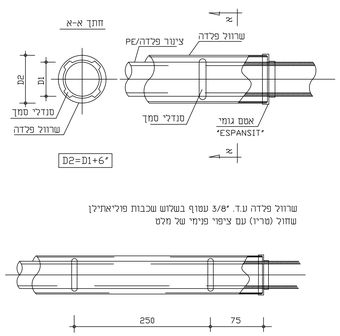

שרוול פלדה ע.ד. 3/8" עטוף בשלוש שכבות פוליאתילן שחור (מריו) עם ציפוי פנימי של מלט

הערות:

1. הנחת הצינורות תבוצע בזהירות, תוך נקיטת כל אמצעי המיסיה הנדרשים ע"מ להבטיח את יציבות קיר התעלה וקמנוע התמוטטות.
2. יש לכוסה את הצנורות עם הגנרטים המתאימים לשמירתן (בזק, חשמל, מים וכו').
3. יש לשמור על מרחק מינימלי של 3 מ' משאשרות קיימות, אלא אם צוין אחרת.
4. יש לנקוט בכל אמצעי הבטיחות הנדרשים.
5. יש לבדוק מבנה בביצוע רק אם נים ניתר בייה בחוקף. ומתבבלו כל האשרות ולאאחי המשרות האחרות (מקורות, חשמל וכו').
6. אין לעשות שימוש במידות מדודות מתוך התוכנית אלא רק במידות הרשומות בספרות.
7. חפיית מי מקורות תתבצע מתחתיו כ-מי מדוקן דרוקן.
8. מיפוים לשמור על מרחק שלא פחות מ 5 מ' מקור מקורות.
9. מרקידות ביוצע במרחק אכיר ו מ' טוו קפחות מתחתיות תשתיות שתאחזר בביטוש ידני. ומעומק הצורלוב על ובדקודו יהייה לא פחות מ 2 מ' מתחת לפני אספלט קיים ולא פחות מ 1.5 מ' מתחת לתחתית תעלת ביטוי ביטוי קיימת.
10. מיפוים שי מקורות בחוזה הא משהו.

פרטי מדידה

שם המודד:
סוג מדידה:
תאריך מדידה:
הערות למדידה:

הערות:

1. יש לבדוק את המצב הקיים לפני תחילת הנבודה, במיוחד בחיבורים אל תאים קיימים
2. מיפוים הצינורות והמיתקנים הקיימים משער, כאיתור קוים קיימים יש לבצע חפירות בשטח (בתאום עם מחבדים המומצע).
3. יש לתאם את הנבודה עם הגורמים המתאימים לשמירתן (בזק, חשמל, מים וכו').
4. יש לשמור על מרחק מינימלי של 3 מ' משאשרות קיימות, אלא אם צוין אחרת.
5. יש לנקוט בכל אמצעי הבטיחות הנדרשים.
6. תוכנית מבנה בביצוע רק אם נים ניתר בייה בחוקף. ומתבבלו כל האשרות ולאאחי המשרות האחרות (מקורות, חשמל וכו').
7. אין לעשות שימוש במידות מדודות מתוך התוכנית אלא רק במידות הרשומות בספרות.
8. חפיית מי מקורות תתבצע מתחתיו כ-מי מדוקן דרוקן.
9. מרקידות ביוצע במרחק אכיר ו מ' טוו קפחות מתחתיות תשתיות שתאחזר בביטוש ידני. ומעומק הצורלוב על ובדקודו יהייה לא פחות מ 2 מ' מתחת לפני אספלט קיים ולא פחות מ 1.5 מ' מתחת לתחתית תעלת ביטוי ביטוי קיימת.
10. מיפוים שי מקורות בחוזה הא משהו.

מהדורה	תאריך	תאור עדכון / אסמכתא / יוזם העדכון	אישר

כל הזכויות שמורות לחברת אפיק – הנדסת סביבה והידרולוגיה.
אין לשכפל מסמך זה, לעשות בו שימוש או להפיצו ללא אישור בכתב.

אפיק

הנדסת סביבה והידרולוגיה
רח' הגורן 6 טל': 08-6460914
מארק תעשיה עומר פקס: 08-6460916

שם עבודה: מושב צופר
הרחבת מושב

שם תכנית: תכנית פרטים – ביוב

מס' פרוייקט מתכנן:	9520	קנ"מ:	ללא

הוכן עבור: מועצה אזורית ערבה תיכונה

מטרה: לעיון (FI) ● לאישור(FA) ○ למכרז (FT) ○ לביצוע (FC) ○

00	07/09/2020	עטר .ח.	עמרי .ר.	אמיר.א.	
מהדורה	תאריך	תכנון	בדק	אישר	

מיקום פרוייקט:
R:\store9\9520 - הרחבה צופר - תכנון מפורט\dwg\9520-60\לעיון
שם טובץ האיגיזיגוגה: 9520-60.dwg
שם טובץ הדפסה: 9520-60