יציקת בטון- ב30 כנגד קרקע טבעית
אין לצקת ללא אישור מהנדס
אין לצקת ללא אישור מהנדס

חומרים ותקנים

הבטון ביסודות סוג ב-30, ובעמודי יסוד סוג ב-30
כל עבודות בטון יתאימו לדרישות ת"י 466
ברזל מצולע לפי ת"י 739
ברזל רגיל לפי ת"י 893
ביצוע היסודות כפוף ל-ת"י 940

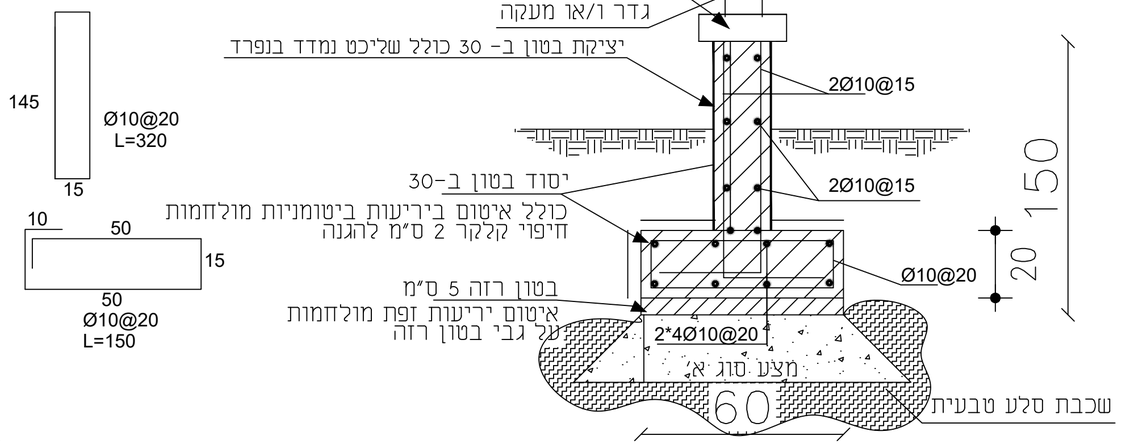

מידות יסוד

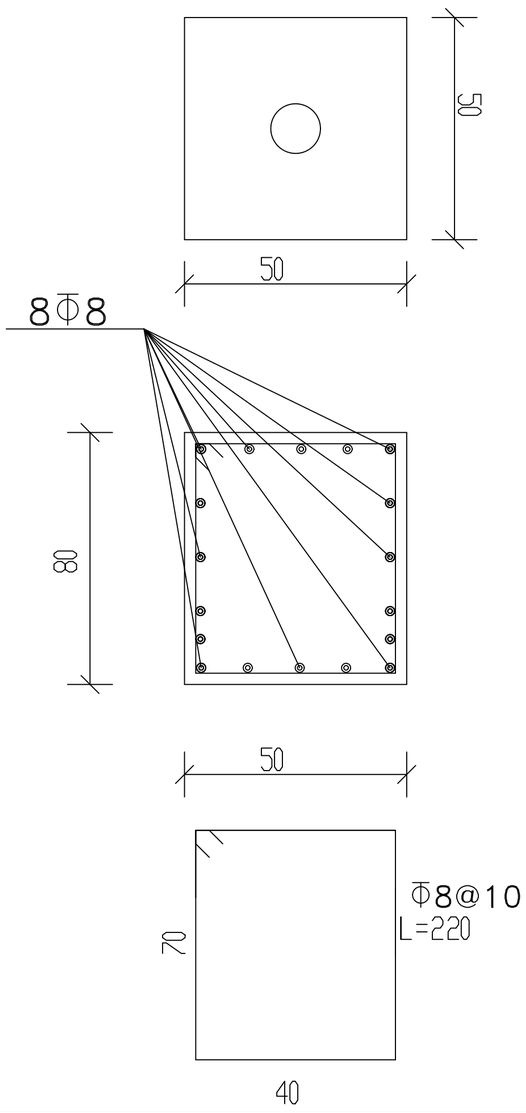

שלט כניסה לגן של קק"ל

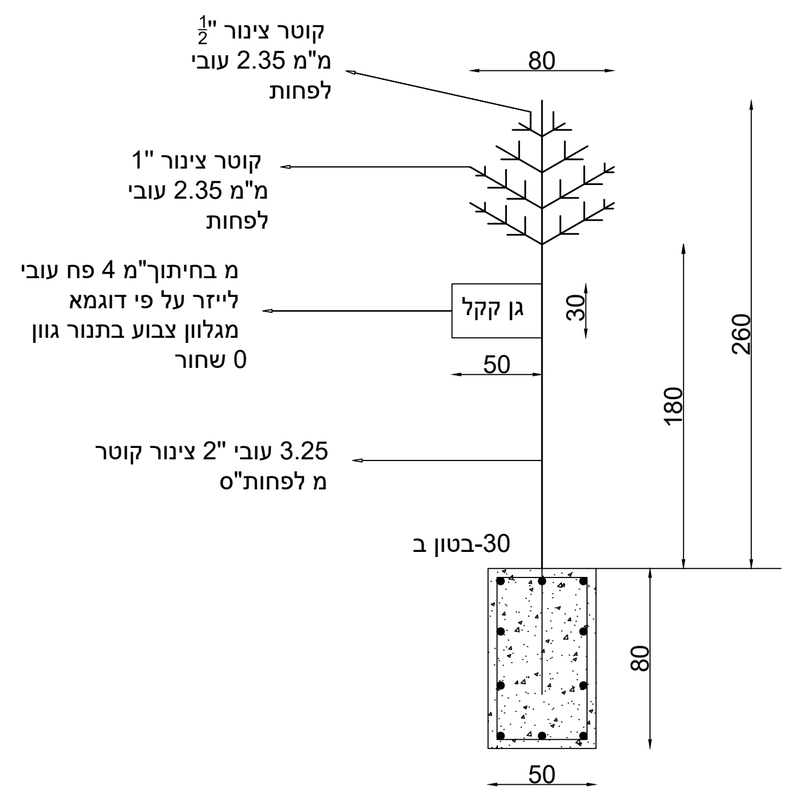

קרקע מהודקת

מס'	תאריך	שינויים :	חתימה :
1	24/02/20	הוספת פרט קיר תומך לפי תוואי אדריכלות	עמרי גוטפלד

המבצע אחראי לבדיקת כל המידות. על כל טעות או אי התאמה עליו להודיע למהנדס.
אין לקבוע מידה ע"י מדידה בשרטוט.
התכניות נשארות רכושו הפרטי של המהנדס.

הפרוייקט :
גן משחקים קק"ל

תכנית : קיר תומך דקורטיבי
שלט כניסה לגני קק"ל

תאריך :	ק.מ.	שרטט :	בקר :
23.01.20	ללא	עמרי גוטפלד	עמרי גוטפלד
תכנית מס': 1	פרוייקט מס' : 20011250		מהדורה :

עמרי גוטפלד- תכנון, פיקוח, ניהול ויעוץ בהנדסה בנין.