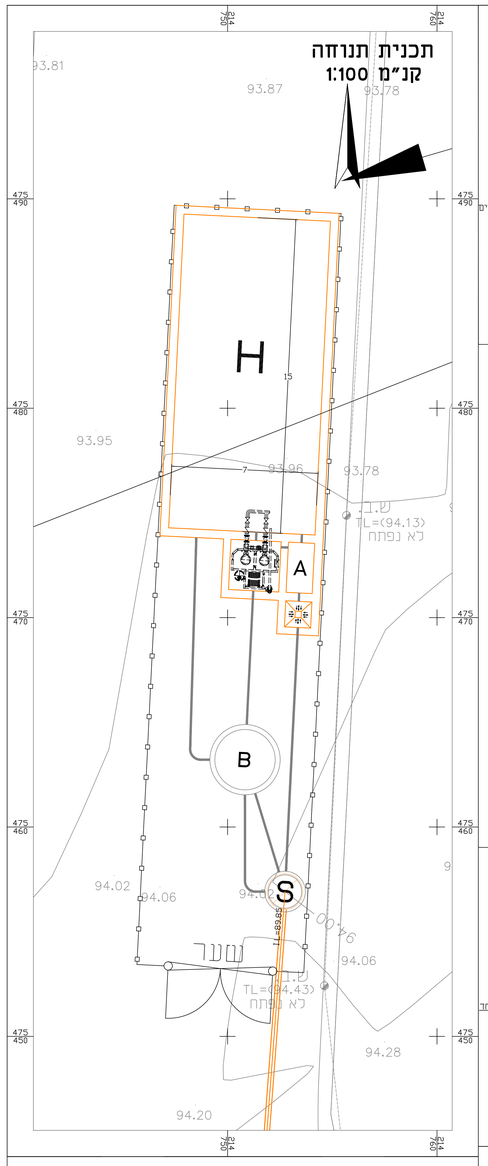

חתך הידראולי

ללא קנ"מ

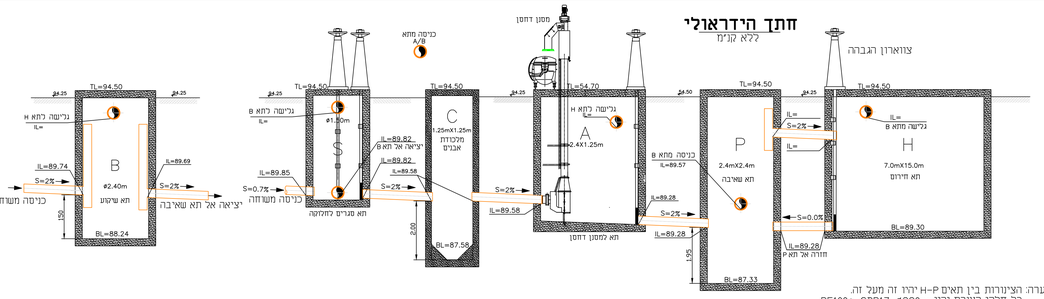

הערה: הצינורות בין תאים H-P יהיו זה מעל זה.
כל חלקי הצנורות יהיו PE100+ SDR17 ø280mm

תא שאיבה P

חתך ב-ב

ללא קנ"מ

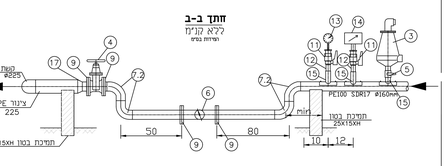

תנוחה

ללא קנ"מ

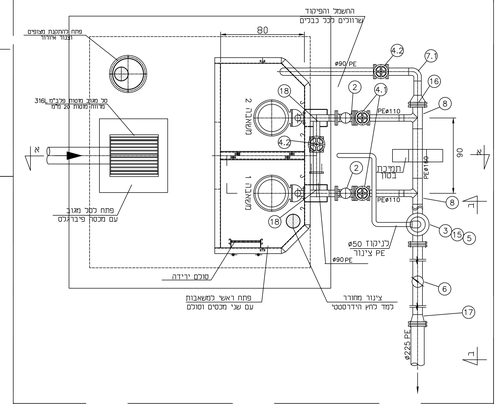

תנוחה עם עמודים

ללא קנ"מ

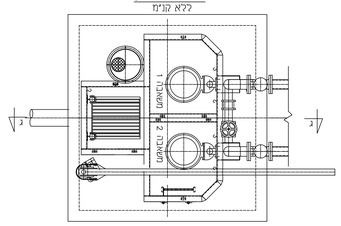

חתך ג-ג

ללא קנ"מ

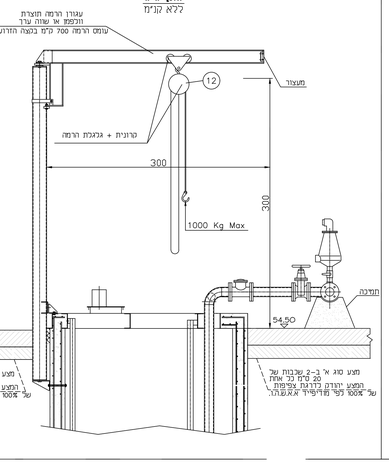

חתך א-א

ללא קנ"מ

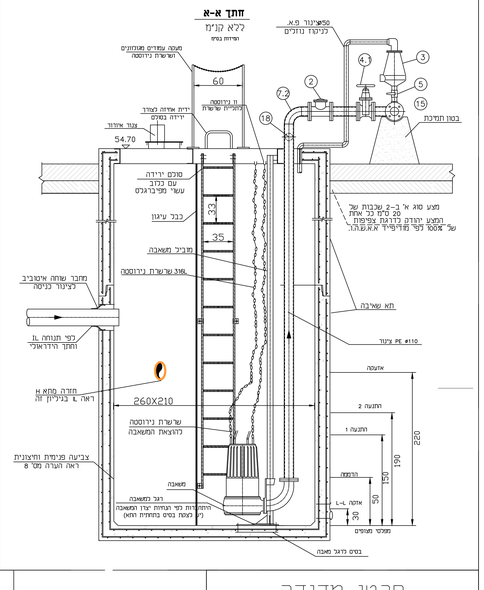

מבנה תמרה אופייני

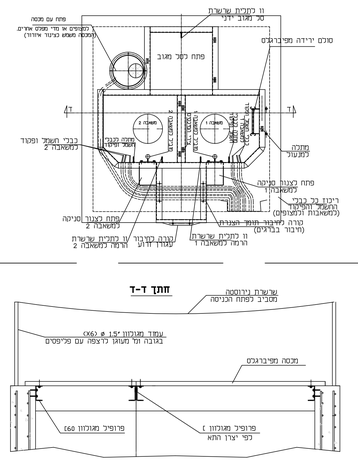
פתח עם מכסה
מכסה מפגש כיוון אחרים
מכסה מפגש כיוון אחרים
מכסה מפגש כיוון אחרים
פתח לחלל מאוב
מכסה ירידה מפרבוגים
מכסה ירידה מפרבוגים
מכסה ירידה מפרבוגים
מכסה לגישה
מכסה לגישה
מכסה לגישה