מתקן הגנה — פרט מס' - 27

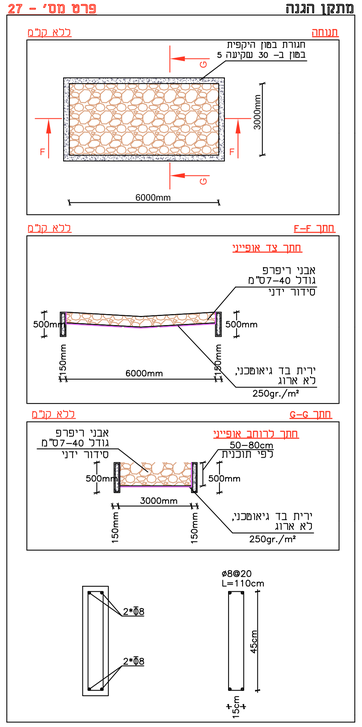

מבט על איטום וחיבור למשטח בטון (בקטע עם צינור חודר) — פרט מס' - 21

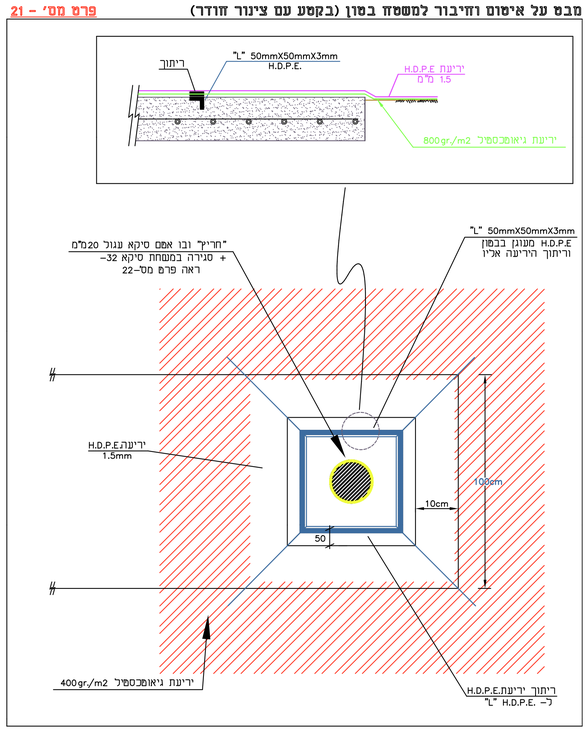

פרט חזיבור ואיטום יריעת איטום 1.5מ"מ H.D.P.E לצינור H.D.P.E או צינור פלדה מצופה חוץ טריו/APC — פרט מס' - 20

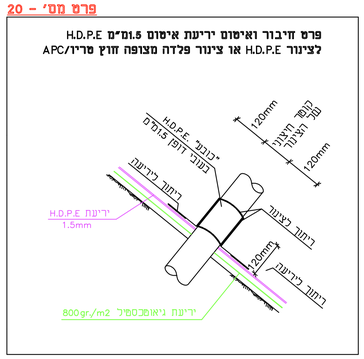

פרט צינור עודפים במאגר — פרט מס' - 19

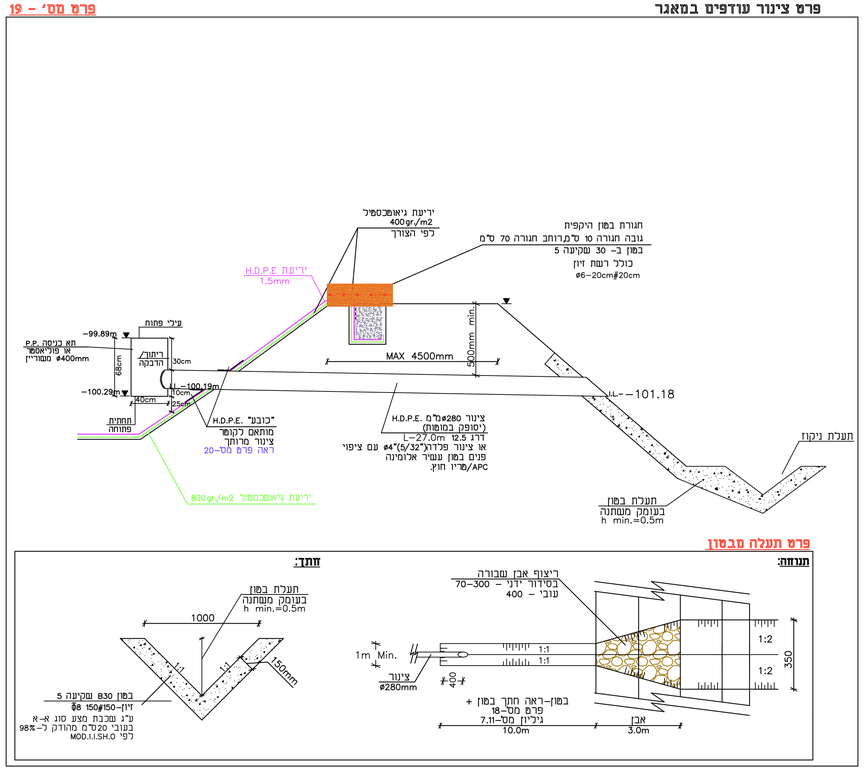

פרט תעלה מבטון

"נטש" — פרט מס' - 26

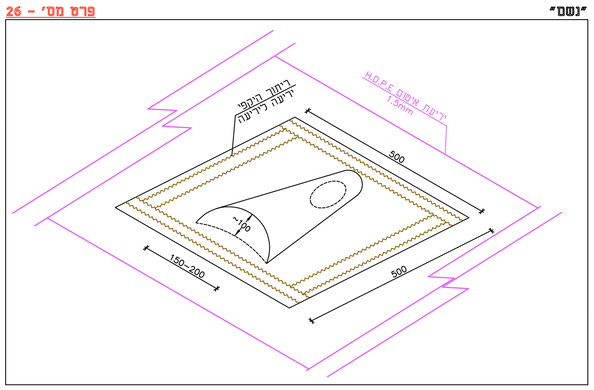

פרט עיגון יריעת האיטום בדופן בריכת החימצון / מאגר — פרט מס' - 24

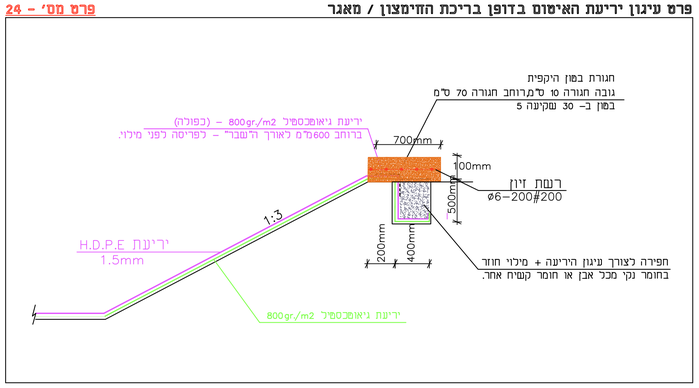

פרט איטום סביב צינור פלדה (לא עמוף) / אחר (לא 9.א.) — פרט מס' - 22

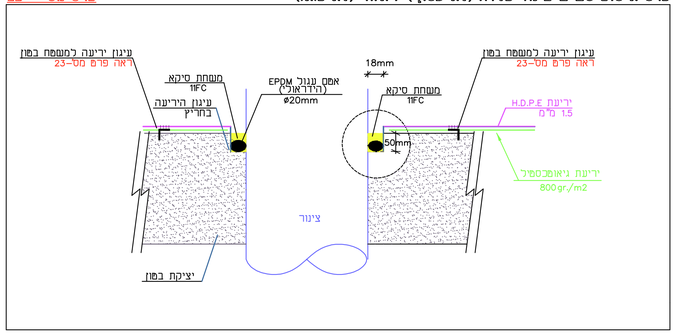

פרט עיגון יריעה לאיטום למשטח בטון — פרט מס' - 23

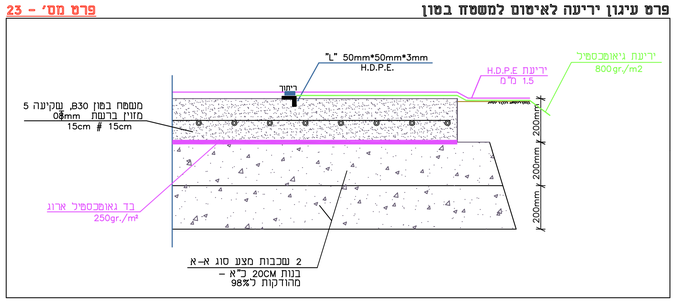

פרט סולם גישה למאגר ולבריכת החימצון — פרט מס' - 25

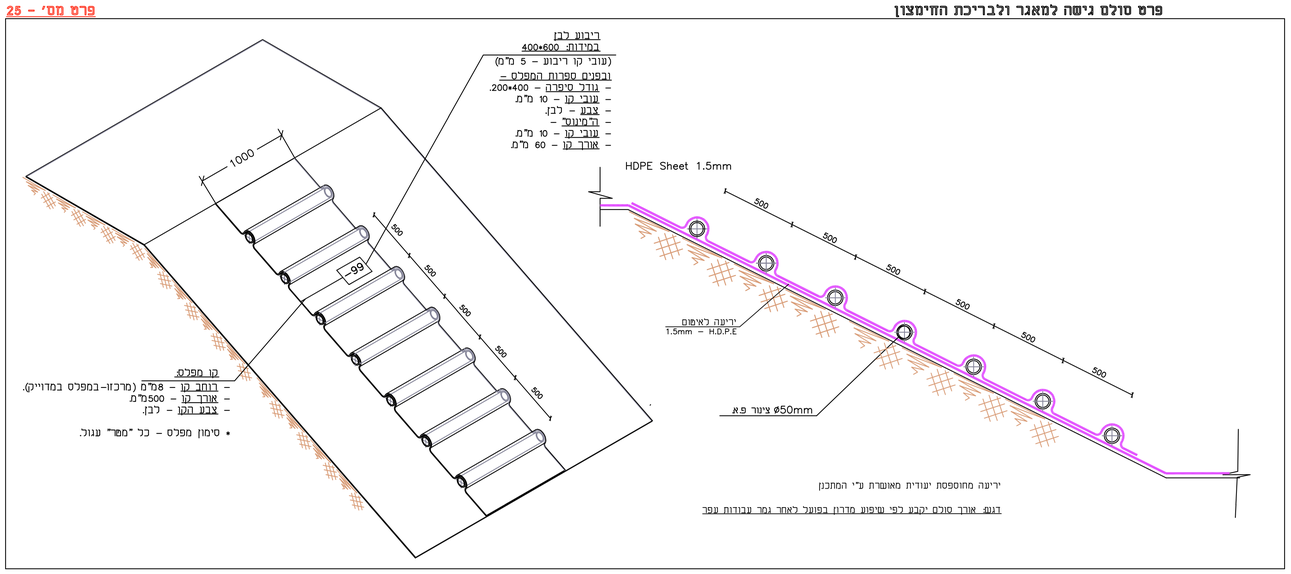

מפרט מילוי מאגר במים מליחים (מי קו) — פרט מס' - 28

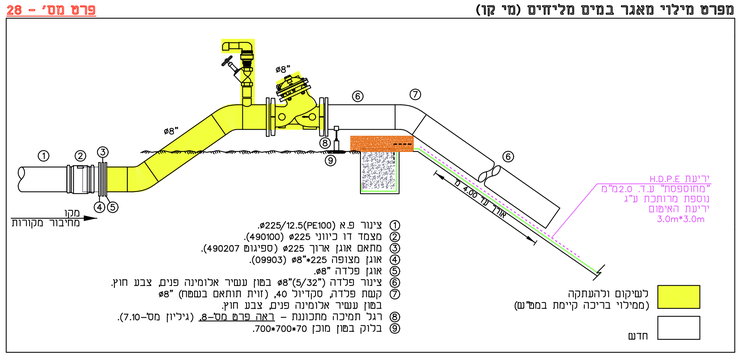

* כל המידות במ"מ,
אלא אם נכתב המפורש אחרת.

הערות ועדכונים

מהדורה	נושא	תאריך
1.0	עדכונים	02/03/2017

○ לעיון ○ לשיפוט ● למכרז ○ לביצוע

נושא הפרוייקט:

מט"ש עין - יהב

התוכנית:

מפרטים

שרטט:	תמי ב.	תכנן:	אינג' קפלן א.
		ביקר:	אינג' קפלן א.
קנה-מידה:	ללא קנ"מ	תאריך:	11/12/2016
תוכנית מס:	11730	גיליון:	7.13

הוכן עבור:

עין - יהב

הינשוב:

עין - יהב

A.N. KAPLAN
Engineering & Projects
מתכנן: משרד אנ קפלן הנדסה ופרוייקטים
קבוץ להבות חביבה 38835
טל: 04-6268000 פקס: 04-6268001
e-mail: office@ankaplan.com

◆אין להעתיק, לשכפל או להעביר את התוכנית
ללא אישור אנ קפלן הנדסה ופרוייקטים.
◆אין לקבוע גדלים ע"י מדידה בשרטוט
◆הוצאת המידות היא באחריות הקבלן המבצע.
◆כפוי תחילת העבודות חובת הקבלן לבצע מדידה ולהשוות למצב
קיים בתוכנית ובכל מקרה שני הפרעה, להסב את תשומת לב המתכנן